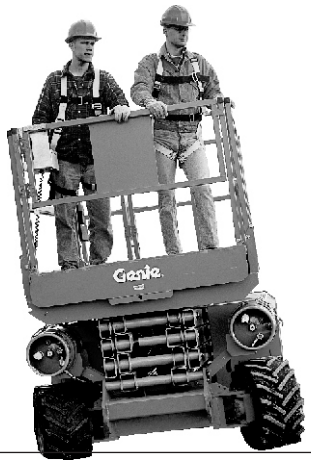

Genie®

Betjeningsvejledning

med vedligeholdelsesoplysninger

Fourth Edition
Second Printing
Part No. 1000190DA

GS™-2668 RT
GS™-3268 RT

CE Models

Vigtigt

Læs, forstå og overhold disse sikkerhedsbestemmelser og betjeningsinstruktioner, inden maskinen tages i brug. Maskinen må kun betjenes af autoriserede personer, der er oplært i dens betjening. Denne vejledning skal betragtes som en permanent del af maskinen og skal altid forefindes på denne. Kontakt Genie Industries, hvis du har spørgsmål.

Indholdsfortegnelse

Side
Sikkerhedsbestemmelser 1
Forklaring 9
Styreenheder 10
Inspektion før ibrugtagning 12
Vedligeholdelse 14
Funktionstester 17
Inspektion af arbejdsstedet 20
Betjeningsinstruktioner 21
Instruktioner vedr. løft og transport 27
Mærkater 30
Specifikationer 32

Kontakt os:

Internet: http://www.genielift.com
e-mail: techpub@genieind.com

Copyright © 1998, Genie Industries

1. udgave: 9. oplag, oktober 2000
2. udgave: 2. oplag, marts 2002
3. udgave: 2. oplag, juli 2004
4. udgave: 2. oplag, februar 2008

”Genie” er et registreret varemærke tilhørende Genie Industries i USA og mange andre lande. ”GS” er et varemærke tilhørende Genie Industries.

Trykt på genbrugspapir L

Trykt i USA

Sikkerhedsbestemmelser

Fare

Overholdes instruktionerne og sikkerhedsbestemmelserne i denne vejledning ikke, kan det resultere i alvorlig personskade eller dødsfald.

Undlad at bruge maskinen, medmindre:

☑ Du har sat dig grundigt ind i og overholder sikkerhedsbestemmelserne og instruktionerne i denne betjeningsvejledning.

1 Undgå farlige situationer.

Sæt dig grundigt ind i sikkerheds-bestemmelserne, inden du fortsætter til næste afsnit.

2 Inspicér altid maskinen inden brug.

3 Foretag altid funktionstester inden brug.

4 Inspicér arbejdsstedet.

5 Brug kun maskinen til det formål, hvortil den er beregnet.

☑ Du læser, forstår og overholder fabrikantens instruktioner og sikkerhedsbestemmelser – sikkerheds- og betjeningsvejledningen samt mærkaterne på maskinen.

☑ Du læser, forstår og overholder arbejdsgiverens sikkerhedsbestemmelser og arbejdspladsens regulativer.

☑ Du læser, forstår og overholder alle gældende offentlige regulativer.

☑ Du er uddannet i at betjene denne maskine.

SIKKERHEDSBESTEMMELSER

Fare for livsfarligt elektrisk stød

Denne maskine er ikke isoleret og yder ikke beskyttelse mod berøring med eller ophold i nærheden af en strømkilde.

Hold forsvarlig afstand til strømførende ledninger og apparater i henhold til de gældende lovbestemmelser og nedenstående skema.

Spænding fase-fase	Minimum sikkerheds-afstand Meter
0 til 300 V	Undgå kontakt
300 V til 50 kV	3,05
50 kV til 200 kV	4,60
200 kV til 350 kV	6,10
350 kV til 500 kV	7,62
500 kV til 750 kV	10,67
750 kV til 1.000 kV	13,72

Tag højde for, at platformen kan bevæge sig, at elektriske ledninger kan gynge eller hænge ned, og pas på stærke vindstød.

Hold afstand til maskinen, hvis den kommer i berøring med strømførende ledninger. Hverken mandskab på jorden eller i platformen må berøre eller betjene maskinen, før der slukkes for strømmen til de strømførende ledninger.

Maskinen må ikke betjenes i tordenvejr eller stormvejr.

Maskinen må ikke bruges som jordforbindelse ved svejsearbejde.

Væltningsfare

Vægten af personer, udstyr og materialer i platformen må ikke overstige dens maksimale lastkapacitet.

Maskine uden kapacitetsindikator:

Maksimal kapacitet	
GS-2668 RT	567 kg
GS-3268 RT	454 kg

Maskine med kapacitetsindikator:

Den maksimale lastkapacitet varierer alt efter højden på platformen.

Maks. lastkapacitet – GS-2668 RT	
Maks. antal personer	4
Højde på platform	Maks. lastkapacitet
7,9 m	567 kg
6,8 m	835 kg
4,8 m	975 kg
2,7 m	835 kg
1,7 m	567 kg

Maks. lastkapacitet – GS-3268 RT	
Maks. antal personer	
Indensdørs brug	4
Udendørs brug	2
Højde på platform	Maks. lastkapacitet
9,8 m	454 kg
7,6 m	850 kg
5,8 m	919 kg
2,7 m	690 kg
1,8 m	454 kg

Platformen må ikke hæves, medmindre maskinen står på et fast, plant underlag.

Hældningsalarmen må ikke bruges som niveauindikator. Hældningsalarmen på chassiset og i platformen lyder, når maskinen befinder sig på en stejl skråning.

Hvis hældningsalarmen lyder:
Sænk platformen. Flyt maskinen til et stabilt og plant underlag. Vær yderst forsigtig ved sænkning af platformen, hvis hældningsalarmen lyder, når platformen er hævet.

Grænseafbryderne må ikke ændres eller frakobles.

Der må ikke køres med mere end 0,8 km/t med platformen hævet.

Vær yderst påpasselig, og kør meget langsomt, når maskinen kører i sænket stilling i ujævnt terræn, over murbrokker, på et ustabilt eller glat underlag og i nærheden af huller og skrænter.

Kør ikke maskinen op på en skråning, der overstiger maskinens skrånings- og sideskråningskapacitet. Skråningskapaciteten gælder for maskiner i sænket stilling.

Maksimal skråningskapacitet, sænket stilling	
GS-2668RT	40 % (22°)
GS-3268RT, Diesel	35 % (19°)
GS-3268RT, Benzin/LPG	30 % (17°)

Maksimal sideskråningskapacitet, sænket stilling	
GS-2668RT	40 % (22°)
GS-3268RT, Diesel	35 % (19°)
GS-3268RT, Benzin/LPG	30 % (17°)

Bemærk: Skråningskapaciteten er afhængig af jordforholdene og tilstrækkelig trækkraft.

Platformsbetjeningen må ikke bruges til at frigøre platformen, hvis den sidder fast eller på anden måde hindres af en tilstødende bygning/genstand. Alle personer skal være nede fra platformen, inden der gøres forsøg på at frigøre denne vha. det nederste betjeningssted.

Brug ikke genstande uden for platformen til at støde af fra eller trække ind mod.

Maks. manuel kraft	
GS-2668 RT	
Indendørs brug – 4 personer	400 N
Udendørs brug – 4 personer	400 N
GS-3268 RT	
Kun til indendørs brug – 4 personer	400 N
Udendørs brug – 2 personer	400 N

SIKKERHEDSBESTEMMELSER

Platformen må ikke bindes til tilstødende bygninger/genstande.

Lasten må ikke placeres uden for platformens afgrænsning.

Maskindele, der har indflydelse på sikkerheden og stabiliteten, må ikke ændres eller frakobles.

Arbejdsplatformen må ikke modificeres eller ændres uden forudgående skriftlig tilladelse fra producenten. Montering af udstyr til fastgørelse af værktøj eller andre materialer på platformen, fodbrædderne eller gelænderne kan forøge platformens vægt samt platformens eller lastens overfladeareal.

Dele, der er afgørende for maskinens stabilitet, må ikke udskiftes med dele med en anden vægt eller specifikation.

Rejs ikke platformen, hvis der er risiko for, at vindhastigheden overstiger 12,5 m/s. Hvis vinden overstiger 12,5 m/s, når platformen er hævet, skal platformen sænkes, og betjeningen af maskinen skal afbrydes.

Maskinen må ikke betjenes i stærk blæst. Platformens eller lastens overfladeareal må ikke forøges. Forøgelse af det område, der er udsat for vinden, forringer maskinens stabilitet.

Maskinen må ikke køre på eller i nærheden af ujævnt terræn, et ustabilt underlag el. lign. med platformen hævet.

Fast eller hængende last må ikke placeres på eller fastgøres til nogen del af maskinen.

Stiger eller stilladser må ikke anbringes i platformen eller op ad nogen af maskinens dele.

Transportér ikke værktøj og materialer, medmindre de er jævnt fordelt og kan håndteres sikkert af personen/personerne i platformen.

Maskinen må ikke benyttes på et bevægeligt underlag eller et køretøj.

Kontrollér, at alle dæk er i god stand, at kronemøtrikkerne er forsvarligt spændt, samt at splitterne er korrekt monteret.

Maskinen må ikke bruges som kran.

Platformen må ikke bruges til at skubbe maskinen eller andre genstande.

Platformen må ikke berøre tilstødende bygninger/genstande.

Nedstyrtningsfare

Gelændersystemet beskytter mod nedstyrtning. Hvis det kræves, at personen/personerne i platformen bærer personligt faldsikringsudstyr på grund af arbejdspladsens eller arbejdsgiverens regulativer, skal det personlige faldsikringsudstyr og brugen deraf være i overensstemmelse med udstyrsproducentens instruktioner og de gældende offentlige krav.

Sid, stå eller kravl ikke på platformens gelænder. Stå altid med fødderne solidt placeret på platformens gulv.

Kravl ikke ned fra platformen, når den er hævet.

Hold platformens gulv rent.

Luk lågen, inden maskinen betjenes.

Maskinen må ikke betjenes, medmindre gelænderet er monteret korrekt, og platformsindgangen er afsikret.

Kollisionsfare

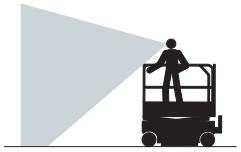

Vær opmærksom på steder med begrænset udsyn og blinde vinkler, når maskinen køres eller betjenes.

Vær opmærksom på den udvidede platforms placering, når maskinen flyttes.

Maskinen skal være placeret på et plant underlag eller fastgjort, inden bremserne udløses.

Operatører skal overholde de regulativer, som foreskrives af arbejdsgiveren, arbejdspladsen og det offentlige, angående brugen af personligt beskyttelsesudstyr.

Kontrollér, at der ikke er hængende forhindringer eller lignende risici i arbejdsområdet.

Vær opmærksom på faren for at få noget i klemme, når der gribes fat i platformsgelænderet.

Anvend de farvemarkerede retningspile på platformsbetjeningen og platformens mærkeplade til køre- og styrefunktionerne.

Maskinen må ikke betjenes i umiddelbar nærhed af en kran el. lign. overliggende udstyr, medmindre kranens betjeningsgreb er låst, og/eller der er truffet forholdsregler med henblik på at undgå kollision.

SIKKERHEDSBESTEMMELSER

Der må ikke køres vildt eller ”pjattes”, mens maskinen betjenes.

Platformen må ikke sænkes, medmindre alle personer og hindringer er væk fra området omkring maskinen.

Kørehastigheden skal tilpasses underlagets beskaffenhed, hårdhed og hældning, mandskabets placering samt evt. andre faktorer, der kan forårsage kollision.

Fare for legemsbeskadigelse

Når motoren kører, skal maskinen altid betjenes i et godt udluftet område for at undgå kulilteforgiftning.

Maskinen må ikke betjenes, hvis der er luft- eller hydraulikolielækage. En luft- eller hydraulikolie-lækage kan gennemtrænge og/eller brænde huden.

Forkert kontakt med komponenter, som findes under dæksler, vil forårsage alvorlig tilskadekomst. Kun uddannet vedligeholdelsespersonale bør åbne disse rum. Det anbefales, at operatøren kun åbner disse, når der udføres inspektion før ibrugtagning. Alle rum skal forblive lukkede og låste under drift.

Fare for komponentbeskadigelse

Der må ikke bruges et batteri eller en oplader på mere end 12 V til at starte maskinen med startkabler.

Maskinen må ikke bruges som jordforbindelse ved svejsearbejde.

Fare for eksplosion og brand

Motoren må ikke startes, hvis du kan lugte eller se flydende gas (LPG), benzin, dieselolie eller lignende eksplosionsfarlige stoffer.

Der må ikke fyldes brændstof på maskinen, mens motoren kører.

Der må kun fyldes brændstof på maskinen – og batteriet må kun oplades – i et åbent område med god udluftning og på afstand af gnister, åben ild og tændt tobak.

Maskinen må ikke betjenes i farlige områder eller områder, hvor der kan være brand- eller eksplosionsfarlige gasser eller partikler.

Der må ikke sprøjtes æter ind i motorer, som er udstyret med gløderør.

Fare ved beskadiget maskine

Maskinen må ikke benyttes, hvis den er beskadiget eller defekt.

Inspicér maskinen omhyggeligt inden brug, og afprøv samtlige funktioner inden hvert skift. En beskadiget eller defekt maskine skal mærkes og tages ud af drift med det samme.

Kontrollér, at alt vedligeholdelsesarbejde, der er anført i denne vejledning og den relevante Genie-servicehåndbog, er udført.

Sørg for, at alle mærkater er læselige og korrekt placeret.

Sørg for, at betjenings-, sikkerheds- og ansvarsvejledningen er fuldstændig, læselig og placeret i opbevaringsboksen på platformen.

Knusningsfare

Hold hænder og lemmer på afstand af saksene.

Brug sund fornuft og god planlægning, når maskinen betjenes fra det nederste betjeningssted. Sørg for, at der er forsvarlig afstand mellem operatøren, maskinen og faste genstande.

Hold godt fast i platformsgelænderet, når gelændertappene trækkes ud. Platformens gelænder må ikke falde ned.

Udliggersikkerhed

Væltningsfare

Sænk ikke udliggerne, medmindre maskinen er på et fast underlag. Undgå skrænter, huller, ustabile eller glatte underlag og andre potentielt farlige forhold.

Når auto-nivelleringsfunktionen ikke bruges, og udliggerne sænkes individuelt, skal styreendens udliggere sænkes først.

Platformen må kun hæves, hvis maskinen er nivelleret. Maskinen må ikke opstilles på et underlag, hvor den ikke kan nivelleres udelukkende ved brug af udliggerne.

Platformen må ikke hæves, medmindre alle fire udliggere er sænket korrekt, fødderne har god kontakt med jorden, og maskinen er nivelleret.

Udliggerne må ikke justeres, mens platformen er hævet.

Der må ikke køres, mens udliggerne er sænkede.

Batterisikkerhed

Fare for forbrænding

Batterier indeholder syre. Bær altid beskyttelsestøj og beskyttelsesbriller, når der arbejdes med batterier.

Undgå at spilde eller berøre batterisyre. Spildt batterisyre neutraliseres med natron og vand.

Eksplosionsfare

Sørg for, at der ikke er gnister, åben ild eller tændt tobak i nærheden af batterierne. Batterier afgiver eksplosionsfarlig gas.

Fare for livsfarligt elektrisk stød

Undgå berøring af batteripolerne.

SIKKERHEDSBESTEMMELSER

Mærkatforklaring

Mærkaterne på Genies produkter anvender symboler, farvemarkering og signalord til at gøre opmærksom på følgende:

Sikkerhedsadvarselssymbol – bruges til at advare om risiko for personskade. Følg alle sikkerhedsoplysninger, der følger efter dette symbol, for at undgå risiko for personskade eller dødsfald.

DANGER Rød – bruges til at advare om en overhængende faresituation, der – hvis den ikke undgås – vil resultere i alvorlig personskade eller dødsfald.

WARNING Orange – bruges til at advare om en potentiel faresituation, der – hvis den ikke undgås – kan resultere i alvorlig personskade eller dødsfald.

CAUTION Gul med sikkerhedsadvarsels-symbol – bruges til at advare om en potentiel faresituation, der – hvis den ikke undgås – kan forårsage mindre eller middelsvær personskade.

CAUTION Gul uden sikkerhedsadvarsels-symbol – bruges til at advare om en potentiel faresituation, der – hvis den ikke undgås – kan resultere i tingskade.

NOTICE Grøn – bruges til betjenings- eller vedligeholdelsesoplysninger.

Forklaring

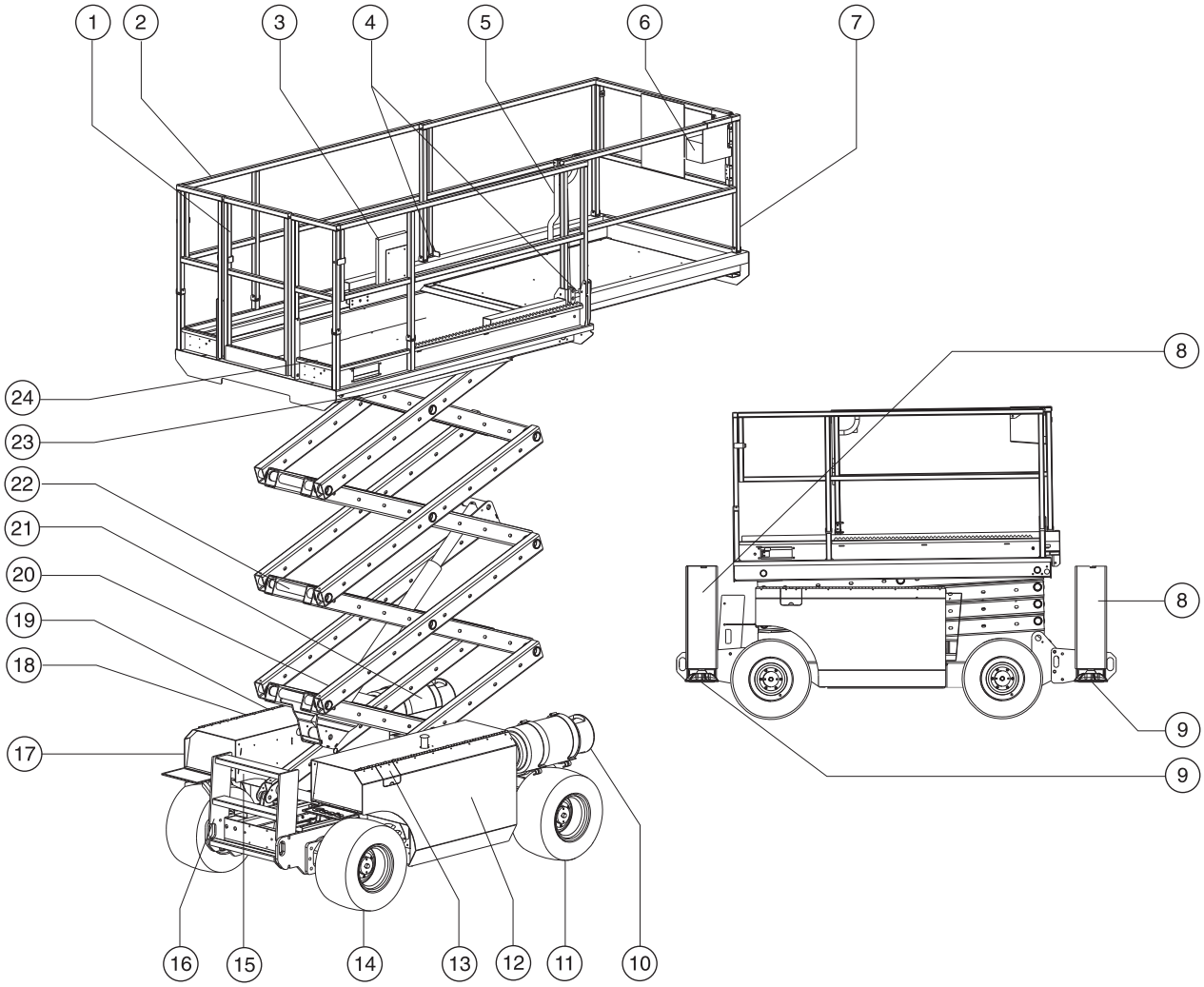

1 Låge til platformsindgang
2 Platformsgelænder
3 Opbevaringsboks til vejledninger
4 Fastgørelsespunkt til sikkerhedswire
5 Låsehåndtag til platformsudvidelse
6 Platformsbetjening
7 Platformsudvidelse
8 Udliggerhus (hvis udstyret med udliggere)
9 Udliggerfod (hvis udstyret med udliggere)
10 LPG-tank
11 Styrende hjuldæk
12 Motorsidens dæksel
13 Brændstoftank
14 Ikke-styrende hjuldæk
15 Hældningsalarm (under dæksel)
16 Indgangsstige/transport-fastspænding
17 Nederste betjeningssted med LCD-skærm
18 Dæksel på det nederste betjeningssteds side
19 Indikator for hydraulikoliestand (under dækslet)
20 Pumpehåndtag til bremseudløsning og bremseudløsningshåndtag (ikke synlige på dette billede)
21 LPG-tank (ekstraudstyr)
22 Sikkerhedsarm
23 Kapacitetsindikator (hvis monteret)
24 GFCI-stik

Styreenheder

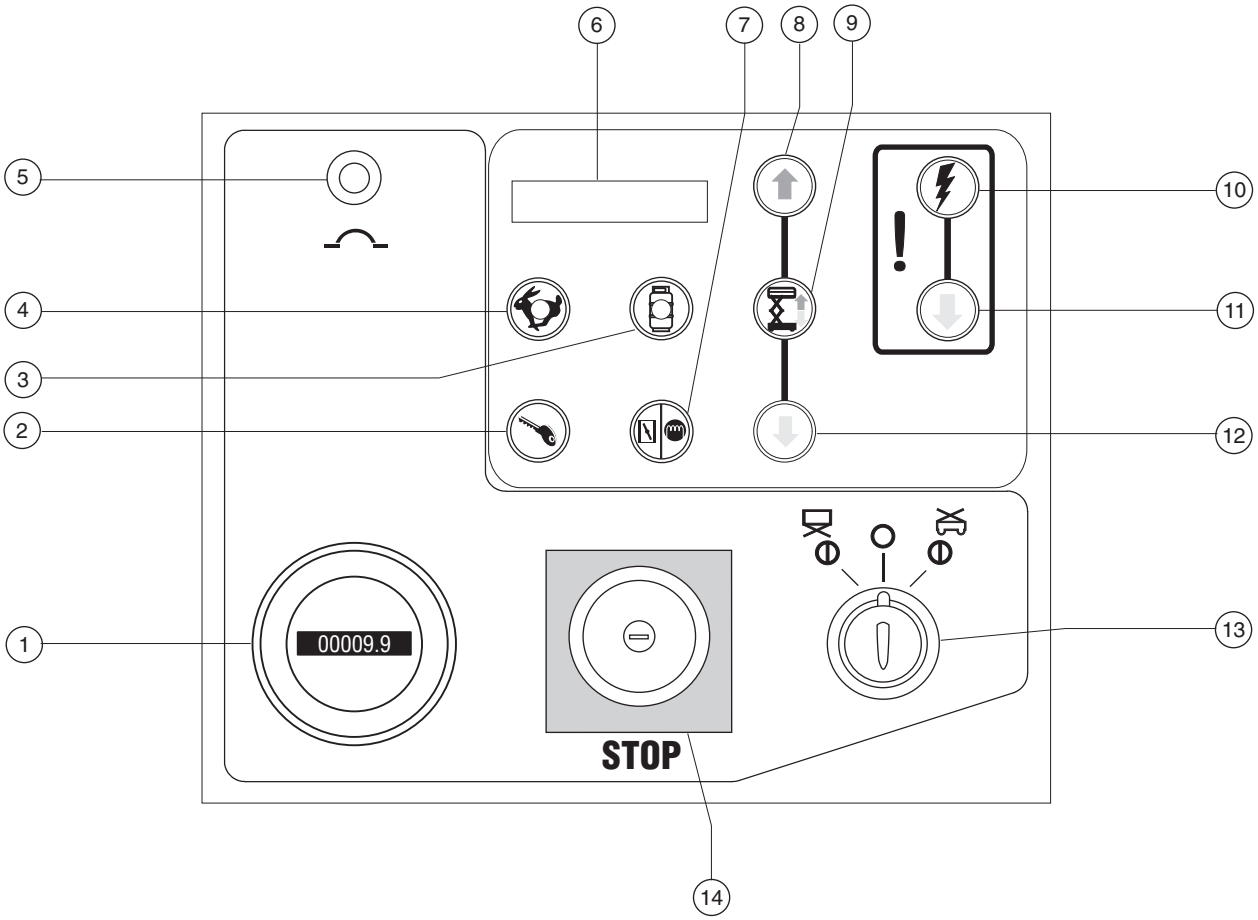

Nederste betjeningspanel

1 Timetæller
2 Motorstartknap
3 Benzin/LPG-modeller: LPG-vælgerknap med indikatorlampe
4 Vælgerknap (med indikatorlampe) til tomgangshastighed
5 20 amp-afbryder til styrekredsløb
6 LCD-skærm
7 Benzin/LPG-modeller: Chokerknap
Dieselmodeller: Gløderørsknap
8 Knap til hævning af platform
9 Startknap til liftfunktion
10 Startknap til hjælpestrømsfunktion
11 Hjælpestrømsknap til sænkning
12 Knap til sænkning af platform
13 Nøglekontakt til valg mellem platform/slukket/nederste betjeningssted
14 Rød nødstopknap

STYREENHEDER

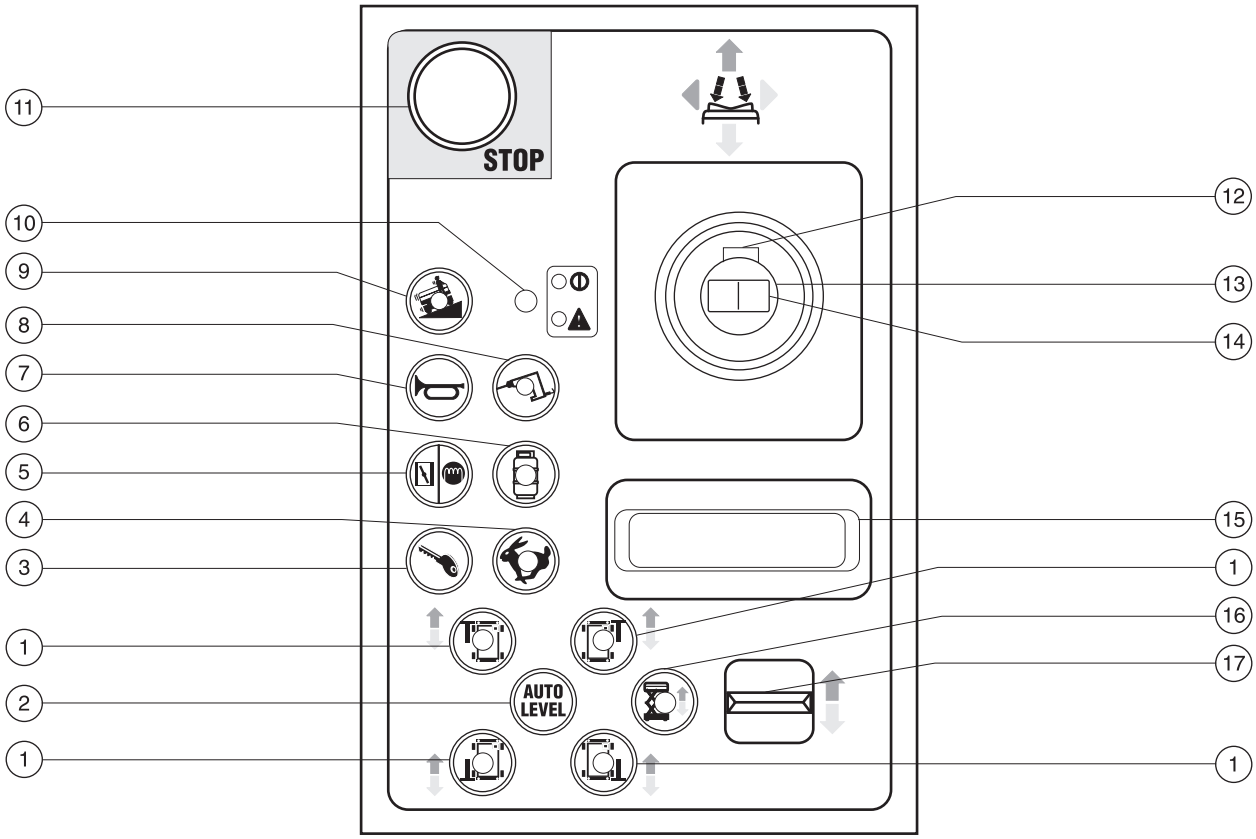

Platformsbetjening

1 Startknap til udliggerfunktion med indikatorlampe
2 Knap til auto-udliggernivellering
3 Motorstartknap
4 Vælgerknap (med indikatorlampe) til tomgangshastighed
5 Benzin/LPG-modeller: Chokerknap Dieselmodeller: Gløderørsknap
6 Benzin/LPG-modeller: LPG-driftsknap med indikatorlampe
7 Knap til horn
8 Generatorvælgerknap med indikatorlampe
9 Knap (med indikatorlampe) for hældende maskine: Langsom kørsel på stigninger
10 Grøn funktionslampe/ Rød fejlindikatorlampe
11 Rød nødstopknap
12 Funktionsstartkontakt
13 Proportionalstyrehåndtag til kørefunktion
14 Fingervippekontakt til styrefunktion
15 Håndledsstøtte
16 Startknap (med indikatorlampe) til liftfunktion
17 Proportionalvippekontakt til hævning/sænkning af udligger og hævning/ sænkning af platform

Inspektion før ibrugtagning

Undlad at bruge maskinen, medmindre:

☑ Du har sat dig grundigt ind i og overholder sikkerhedsbestemmelserne og instruktionerne i denne betjeningsvejledning.

1 Undgå farlige situationer.

2 Inspicér altid maskinen inden brug.

Sæt dig grundigt ind i, hvad inspektion før ibrugtagning indebærer, inden du fortsætter til næste afsnit.

3 Foretag altid funktionstester inden brug.

4 Inspicér arbejdsstedet.

5 Brug kun maskinen til det formål, hvortil den er beregnet.

Grundlæggende principper

Det er operatørens ansvar at foretage inspektion før ibrugtagning og rutinemæssig vedligeholdelse.

Inspektion før ibrugtagning er en visuel inspektion, der udføres af operatøren inden hvert skift. Inspektionen har til formål at fastslå, om der er noget galt med maskinen, inden operatøren foretager funktionstesterne.

Inspektion før ibrugtagning har desuden til formål at fastslå, om det er nødvendigt at foretage rutinemæssig vedligeholdelse. Operatøren må kun udføre de rutinemæssige vedligeholdelses-procedurer, som er anført i denne vejledning.

Se listen på næste side og kontrollér hvert af punkterne.

Hvis der konstateres beskadigelse eller uautoriseret afvigelse fra maskinens oprindelige stand, skal den mærkes og tages ud af drift.

Maskinen må kun repareres af en autoriseret servicetekniker i overensstemmelse med fabrikantens specifikationer. Når reparationerne er udført, skal operatøren igen foretage inspektion før ibrugtagning, inden der gås videre til funktionstesterne.

Planlagte vedligeholdelsesinspektioner skal udføres af kvalificerede serviceteknikere i overens-stemmelse med fabrikantens specifikationer og kravene i ansvarsvejledningen.

Inspektion før ibrugtagning

- ❏ Sørg for, at betjenings-, sikkerheds- og ansvarsvejledningen er fuldstændig, læselig og placeret i opbevaringsboksen i platformen.
- ❏ Kontrollér, at alle mærkater er læselige og placeret korrekt. Se afsnittet Mærkater.
- ❏ Kontrollér for motorolielækage, og at oliestanden er korrekt. Påfyld om nødvendigt olie. Se afsnittet Vedligeholdelse.
- ❏ Kontrollér, om der er hydraulikolielækage, og om oliestanden er korrekt. Påfyld om nødvendigt olie. Se afsnittet Vedligeholdelse.
- ❏ Kontrollér for kølervæskelækage, og at kølervæskestanden er korrekt. Påfyld om nødvendigt kølervæske. Se afsnittet Vedligeholdelse.
- ❏ Kontrollér, om der er batterivæskelækage, og om væskestanden er korrekt. Påfyld om nødvendigt destilleret vand. Se afsnittet Vedligeholdelse.

Kontrollér nedenstående komponenter eller områder for beskadigelse, forkert monterede eller manglende dele samt uautoriserede ændringer:

- ❏ Elektriske komponenter, ledninger og elektriske kabler
- ❏ Hydraulikslanger, beslag, cylindre og manifolder
- ❏ Brændstof- og hydrauliktank
- ❏ Drivmotorer
- ❏ Glideplader
- ❏ Dæk og hjul
- ❏ Motor og relaterede komponenter
- ❏ Grænseafbrydere, alarmer og horn
- ❏ Platformsoverbelastningskomponenter
- ❏ Møtrikker, bolte og øvrige fastgøringsdele
- ❏ Låge for platformsindgang
- ❏ Advarselsblink og alarmer (hvis monteret)
- ❏ Komponenter til bremseudløsning
- ❏ Sikkerhedsarm
- ❏ Platformsudvidelse
- ❏ Saksbolte og fastgøringsdele
- ❏ Platformsbetjeningshåndtag
- ❏ Generator (hvis monteret)
- ❏ Udliggerhuse og -fødder (hvis monteret)

Kontrollér hele maskinen for:

- ❏ Revner i svejsesamlinger eller konstruktionskomponenter
- ❏ Buler i eller beskadigelse af maskine
- ❏ Overdreven rust, korrosion eller oxidering
- ❏ Sørg for, at alle konstruktionsmæssige og andre kritiske komponenter forefindes, og at alle tilhørende fastgøringsdele og tappe er korrekt placeret og spændt
- ❏ Sidegelændere er installeret, og låsetappe og bolte er spændt

Vedligeholdelse

Nedenstående retningslinier skal overholdes:

- ☑ Operatøren må kun udføre de rutinemæssige vedligeholdelsesprocedurer, som er anført i denne vejledning.
- ☑ Planlagte vedligeholdelsesinspektioner skal udføres af autoriserede serviceteknikere i henhold til fabrikantens specifikationer og kravene i ansvarsvejledningen.

Forklaring på vedligeholdelsessymbolerne

BEMÆRK Nedenstående symboler anvendes i denne vejledning som en hjælp til at forstå hensigten med instruktionerne. Når et eller flere af symbolerne vises i begyndelsen af en vedligeholdelsesprocedure, har det nedenstående betydning.

Angiver, at der kræves værktøj for at gennemføre denne procedure.

Angiver, at der kræves nye dele for at gennemføre denne procedure.

Angiver, at motoren skal være kold, før denne procedure må udføres.

Kontrollér motoroliestanden

Det er altafgørende for motorens ydeevne og levetid, at oliestanden er korrekt. Hvis maskinen betjenes med forkert oliestand, kan det medføre beskadigelse af motorens dele.

BEMÆRK Kontrollér oliestanden med motoren slukket.

1 Kontrollér oliepinden. Påfyld om nødvendigt olie.

Kubota DF 752-E2-motor	
Olietype	SAE 10W til 10W-30
Kubota D-905-motor	
Olietype	SAE 10W til 10W-30
Perkins 403C-11-motor	
Olietype	SAE 15W-40

Kontrollér hydraulikoliestanden

Det er altafgørende, for at maskinen fungerer korrekt og sikkert, at hydraulikoliestanden er korrekt. Forkert hydraulikoliestand kan beskadige de hydrauliske dele. Med daglig kontrol er det muligt at opdage ændringer i oliestanden, som kan betyde, at der er problemer med hydrauliksystemet.

BEMÆRK Udfør denne procedure med platformen sænket og motoren slukket.

1 Kontrollér det skueglas, som sidder på siden af hydraulikolietanken.

⊙ Resultat: Hydraulikoliestanden skal være inden for de øverste 5 cm af skueglasset.

2 Påfyld om nødvendigt olie. Undgå overfyldning.

Specifikationer for hydraulikolie	
Hydraulikolietype	Chevron Rykon MV-kvalitetsækvivalent

Kontrollér batterierne

Det er altafgørende for motorens ydeevne og driftssikkerhed, at batterierne er i god stand. Forkert væskestand eller beskadigede kabler og forbindelser kan resultere i beskadigelse af motorens dele samt farlige forhold.

BEMÆRK Det er ikke nødvendigt at gøre dette på maskiner, der er udstyret med forseglede eller vedligeholdelsesfrie batterier.

⚠ ADVARSEL Fare for livsfarligt elektrisk stød. Berøring af strømførende elektriske kredsløb kan resultere i alvorlig personskade eller dødsfald. Fjern alle fingerringe, ure og andre smykker.

⚠ ADVARSEL Fare for legemsbeskadigelse. Batterier indeholder syre. Undgå at spilde eller berøre batterisyre. Spildt batterisyre neutraliseres med natron og vand.

1 Tag beskyttelsesudstyr og -briller på.

2 Kontrollér, at batteriets polsko er spændt korrekt, og at de ikke er korroderede.

3 Kontrollér, at batteriets beslag er spændt korrekt.

4 Tag batteriets ventilationshætter af.

5 Kontrollér batterisyreniveauet. Påfyld om nødvendigt destilleret vand op til bunden af batteriets påfyldningsrør. Undgå overfyldning.

6 Sæt ventilationshætterne på igen.

BEMÆRK Brug af polhætter og korrosionsbeskyttelsesmiddel modvirker korrosionsdannelse på batteripoler og -kabler.

VEDLIGEHOLDELSE

Kontrollér kølervæskestanden

Det er altafgørende for motorens levetid, at kølervæskestanden er korrekt. Forkert kølervæskestand vil påvirke motorens køleevne og beskadige motorens dele. Med daglig kontrol er det muligt at opdage ændringer i kølervæskestanden, som kan betyde, at der er problemer med kølersystemet.

1 Kontrollér væskestanden i kølervæske-ekspansionsbeholderen. Påfyld om nødvendigt kølervæske.

ADVARSEL Fare for legemsbeskadigelse. Væske i køleren er under tryk og ekstremt varm. Vær forsigtig, når dækslet tages af, og der påfyldes væske.

Planlagt vedligeholdelse

Den vedligeholdelse, der skal udføres kvartårligt, årligt og hvert andet år, skal udføres af en person, der er uddannet i og kvalificeret til at udføre vedligeholdelse af denne maskine, i overensstemmelse med de procedurer, som er anført i servicehåndbogen til maskinen.

Maskiner, der har været taget ud af drift i mere end tre måneder, skal gennemgå et kvartårligt eftersyn, før de tages i drift igen.

Funktionstester

Undlad at bruge maskinen, medmindre:

☑ Du har sat dig grundigt ind i og overholder sikkerhedsbestemmelserne og instruktionerne i denne betjeningsvejledning.

1 Undgå farlige situationer.

2 Inspicér altid maskinen inden brug.

3 Foretag altid funktionstester inden brug.

Sæt dig grundigt ind i og forstå funktionstesterne, før du går videre med næste afsnit.

4 Inspicér arbejdsstedet.

5 Brug kun maskinen til det formål, hvortil den er beregnet.

Grundlæggende principper

Formålet med funktionstesterne er at opdage eventuelle funktionsfejl, inden maskinen tages i brug. Operatøren skal følge de trinvise instruktioner til at teste samtlige af maskinens funktioner.

En maskine med funktionsfejl må aldrig tages i brug. Hvis der konstateres funktionsfejl, skal maskinen mærkes og tages ud af drift. Maskinen må kun repareres af en autoriseret servicetekniker i overensstemmelse med fabrikantens specifikationer.

Når reparationen er udført, skal operatøren igen foretage inspektion før ibrugtagning og funktionstester, inden maskinen tages i brug.

1 Vælg et afprøvningsområde, der er stabilt, plant og uden forhindringer.

På det nederste betjeningssted

2 Træk den røde nødstopknap på såvel platformsbetjeningen som det nederste betjeningssted ud til den aktiverede position.

3 Drej nøglekontakten til det "nederste betjeningssted".

⊙ Resultat: LCD-skærmen tændes og viser "SYSTEM READY" (SYSTEM KLAR).

Bemærk: Ved kolde temperaturer er det nødvendigt at varme LCD-skærmen op, før den kan vise noget.

4 Start motoren. Se afsnittet Betjenings-instruktioner.

Afprøv nødstoppet

5 Tryk den røde nødstopknap på det nederste betjeningssted ind til den deaktiverede position.

⊙ Resultat: Motoren skal slukkes, og samtlige funktioner skal være deaktiverede.

6 Træk den røde nødstopknap ud til den aktiverede position, og start motoren igen.

Afprøv op/ned-funktionerne

Lydalarmerne på denne maskine og standardhornet kommer alle fra den samme centrale alarm. Hornet har en konstant tone. Sænkningsalarmen lyder 60 gange i minuttet. Den alarm, der lyder, når maskinen ikke er nivelleret, lyder 180 gange i minuttet.

7 Tryk ikke på startknappen til liftfunktionen. Tryk og hold knappen til platformshævning nede.

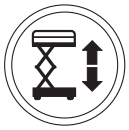

⊙ Resultat: Platformen må ikke hæves.

8 Tryk og hold startknappen til liftfunktionen nede. Tryk og hold knappen til platformshævning nede.

⊙ Resultat: Platformen skal hæves.

FUNKTIONSTESTER

9 Tryk og hold startknappen til liftfunktionen nede. Tryk og hold knappen til platformssænkning nede.

⊙ Resultat: Platformen skal sænkes. Sænknings-alarmen skal lyde, mens platformen sænkes.

Afprøv hjælpestrømsænkningen

10 Tryk og hold startknappen til liftfunktionen nede, og hæv platformen ca. 60 cm.

11 Tryk den røde nødstopknap ind for at slukke motoren.

12 Træk den røde nødstopknap ud til den aktiverede position.

13 Tryk og hold startknappen til liftfunktionen nede. Tryk og hold knappen til platformssænkning nede.

⊙ Resultat: Platformen skal sænkes.

14 Drej nøglekontakten til ”platformsbetjening”, og genstart motoren.

På platformsbetjeningen

Afprøv nødstoppet

15 Tryk den røde nødstopknap på platforms-betjeningen ind til den deaktiverede position.

⊙ Resultat: Motoren skal slukkes, og samtlige funktioner skal være deaktiverede.

16 Træk den røde nødstopknap ud til den aktiverede position.

⊙ Resultat: Indikatorlampen skal lyse grønt.

Afprøv hornet

17 Tryk på knappen til hornet.

⊙ Resultat: Hornet skal lyde.

Afprøv op/ned-funktionerne og funktionstartknapperne

18 Start motoren.

19 Aktivér vippekontakten til hævning/sænkning i den retning, som er angivet af den blå pil.

⊙ Resultat: Platformen må ikke hæves.

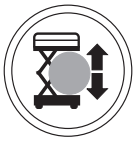

20 Tryk og hold startknappen til liftfunktionen nede.

21 Aktivér vippekontakten til hævning/sænkning i den retning, som er angivet af den blå pil.

⊙ Resultat: Platformen skal hæves.

22 Tryk og hold startknappen til liftfunktionen nede.

23 Aktivér vippekontakten til hævning/sænkning i den retning, som er angivet af den gule pil.

⊙ Resultat: Platformen skal sænkes. Sænknings-alarmen skal lyde, mens platformen sænkes.

Afprøv styrefunktionen

Bemærk: Ved afprøvning af styre- og kørefunktioner skal du stå i platformen med ansigtet vendt mod maskinens styreende.

24 Tryk og hold funktionsstartkontakten på styrehåndtaget nede.

25 Tryk fingervippekontakten ovenpå styrehånd-taget ned i den retning, der er angivet af den blå trekant på betjeningspanelet.

⊙ Resultat: Styrehjulene skal dreje i den retning, som den blå trekant peger på betjeningspanelet.

26 Tryk fingervippekontakten ned i den retning, der er angivet af den gule trekant på betjeningspanelet.

⊙ Resultat: Styrehjulene skal dreje i den retning, som den gule trekant peger på betjeningspanelet.

Afprøv køre- og bremsefunktionen

27 Tryk og hold funktionsstartkontakten på styrehåndtaget nede.

28 Før langsomt styrehåndtaget i den retning, der er angivet af den blå pil på betjeningspanelet, indtil maskinen begynder at bevæge sig, og før derefter håndtaget tilbage til midterstillingen.

⊙ Resultat: Maskinen skal bevæge sig i den retning, som den blå pil peger på betjeningspanelet, og derefter standse brat.

29 Tryk og hold funktionsstartkontakten på styrehåndtaget nede.

30 Før langsomt styrehåndtaget i den retning, der er angivet af den gule pil på betjeningspanelet, indtil maskinen begynder at bevæge sig, og før derpå håndtaget tilbage til midterstillingen.

⊙ Resultat: Maskinen skal bevæge sig i den retning, som den gule pil peger på betjeningspanelet, og derefter standse brat.

Bemærk: Bremserne skal kunne holde maskinen på enhver stigning, som den er i stand til at køre op ad.

Afprøv begrænset kørehastighed

31 Tryk og hold startknappen til liftfunktionen nede. Hæv platformen ca. 1,8 m over jorden.

32 Tryk og hold funktionsstartkontakten på styrehåndtaget nede.

33 Flyt langsomt styrehåndtaget til den høje hastighedsstilling.

⊙ Resultat: Den maksimalt opnåelige kørehastighed med hævet platform må ikke være højere end 22 cm/s.

Hvis kørehastigheden med platformen hævet overstiger 22 cm/s, skal maskinen omgående mærkes og tages ud af drift.

Afprøv hældningsføleren

Bemærk: Denne afprøvning foretages fra jorden med platformsbetjeningen. Stå ikke i platformen.

34 Sænk platformen helt.

35 Kør begge maskinens hjul i enten venstre eller højre side op på en blok eller kantsten på 10 cm.

36 Hæv platformen mindst 1,8 m.

⊙ Resultat: Platformen skal standse, og hældningsalarmen lyde 180 gange i minuttet. Indikatorlampen på startknappen til liftfunktionen vil lyse rødt.

37 Før kørestyrehåndtaget i den retning, som er angivet af den blå pil, og derefter i den gule pils retning.

⊙ Resultat: Kørefunktionen må ikke kunne betjenes i hverken den ene eller den anden retning.

38 Sænk platformen, og kør maskinen ned fra blokken.

Afprøv hjælpestrømsænkningen

39 Tryk og hold startknappen til liftfunktionen nede, og hæv platformen ca. 60 cm.

40 Tryk den røde nødstopknap ind for at slukke motoren.

41 Træk den røde nødstopknap ud til den aktiverede position.

42 Tryk og hold startknappen til liftfunktionen nede. Aktivér vippekontakten til hævning/sænkning i den retning, som er angivet af den gule pil.

⊙ Resultat: Platformen skal sænkes.

Inspektion af arbejdsstedet

Undlad at bruge maskinen, medmindre:

☑ Du har sat dig grundigt ind i og overholder sikkerhedsbestemmelserne og instruktionerne i denne betjeningsvejledning.

1 Undgå farlige situationer.

2 Inspicér altid maskinen inden brug.

3 Foretag altid funktionstester inden brug.

4 Inspicér arbejdsstedet.

Før du går videre med næste afsnit, bør du sætte dig grundigt ind i, hvad inspektion af arbejdsstedet indebærer.

5 Brug kun maskinen til det formål, hvortil den er beregnet.

Grundlæggende principper

Inspektion af arbejdsstedet hjælper operatøren med at afgøre, om maskinen kan betjenes sikkert på arbejdsstedet. Den skal foretages af operatøren, inden maskinen flyttes til arbejdsstedet.

Det er operatørens ansvar at være opmærksom på eventuelle risici på arbejdsstedet og holde øje med og undgå disse i forbindelse med flytning, opstilling og betjening af maskinen.

Inspektion af arbejdsstedet

Vær opmærksom på og undgå følgende farlige forhold:

- skrænter eller huller
- bump, forhindringer på underlaget eller affald
- hældende underlag
- ustabile eller glatte underlag
- hængende forhindringer og højspændingsledninger
- farlige placeringer
- utilstrækkeligt bæredygtigt underlag i forhold til maskinens belastningskraft
- vind- og vejrforhold
- tilstedeværelse af uautoriserede personer
- andre potentielt farlige forhold

Betjeningsinstruktioner

Undlad at bruge maskinen, medmindre:

☑ Du har sat dig grundigt ind i og overholder sikkerhedsbestemmelserne og instruktionerne i denne betjeningsvejledning.

1 Undgå farlige situationer.

2 Inspicér altid maskinen inden brug.

3 Foretag altid funktionstester inden brug.

4 Inspicér arbejdsstedet.

5 Brug kun maskinen til det formål, hvortil den er beregnet.

Grundlæggende principper

I afsnittet Betjeningsinstruktioner er der instruktioner vedr. samtlige aspekter af maskinens betjening. Det er operatørens ansvar at overholde samtlige sikkerhedsbestemmelser og instruktioner i betjenings-, sikkerheds- og ansvarsvejledningen.

Det er farligt at bruge maskinen til andre formål end løft af personer, sammen med deres værktøj og materialer, til et højt placeret arbejdssted.

Maskinen må kun betjenes af autoriserede personer, der er oplært i dens betjening. Hvis mere end én operatør forventes at skulle bruge maskinen på forskellige tidspunkter i løbet af det samme skift, skal samtlige disse være autoriserede operatører, og de forventes at overholde sikkerhedsbestemmelserne og instruktionerne i betjenings-, sikkerheds- og ansvarsvejledningen. Det vil sige, at alle nye operatører skal foretage inspektion før ibrugtagning, funktionstester og inspektion af arbejdsstedet, inden maskinen tages i brug.

BETJENINGSINSTRUKTIONER

Nødstop

Tryk den røde nødstopknap ind til den deaktiverede stilling på det nederste betjeningssted eller på platformsbetjeningen for at deaktivere samtlige maskinfunktioner og for at slukke for motoren.

Hvis en eller flere funktioner stadig kan betjenes, når den røde nødstopknap er skubbet ind, skal den/de repareres.

Start af motoren

1 Drej nøglekontakten til den ønskede stilling på det nederste betjeningssted.

2 Kontrollér, at den røde nødstopknap på såvel det nederste betjeningssted som platforms-betjeningen er trukket ud til den aktiverede position.

Benzin/LPG-modeller

3 Vælg LPG ved at trykke på LPG-knappen.

4 Tryk på motorstartknappen.

Bemærk: I kulde, dvs. -6 °C og derunder, skal maskinen startes på benzindrift og varmes op i 2 minutter, hvorefter den skal skiftes til LPG-drift. Hvis motoren er varm, kan maskinen startes på LPG-drift.

Dieselmodeller

3 Tryk på motorstartknappen.

Bemærk: Under kolde forhold, dvs. 10 °C og derunder, skal gløderørskontakten trykkes og holdes inde i 5-10 sekunder, inden motoren startes. Begræns fortsat brug af gløderørsknappen til 20 sekunder.

Samtlige modeller

Hvis motoren ikke er startet efter 15 sekunder, skal årsagen findes og eventuelle fejlfunktioner repareres. Vent 60 sekunder, før du igen forsøger at starte motoren.

I kulde, dvs. -6 °C og derunder, skal motoren først opvarmes i 5 minutter før brug, for at forhindre beskadigelse af hydrauliksystemet.

I tilfælde af ekstrem kulde, dvs. -18 °C og derunder, skal maskinen udstyres med koldstartssæt (ekstraudstyr). Ved start af motoren ved temperaturer under -18 °C kan det være nødvendigt at bruge et hjælpebatteri.

Betjening fra det nederste betjeningssted

1 Drej nøglekontakten til det ”nederste betjeningssted”.

2 Træk den røde nødstopknap på såvel det nederste betjeningssted som platforms-betjeningen ud til den aktiverede position.

3 Start motoren.

Placering af platformen

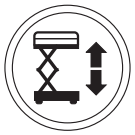

1 Tryk og hold startknappen til liftfunktionen nede.

2 Aktivér hævnings- eller sænkningsfunktionen.

Køre- og styrefunktionerne kan ikke aktiveres fra det nederste betjeningssted.

Tomgangsvælger

Vælg tomgangshastighed (o/m) ved at trykke på tomgangsvælger-knappen. De er to indstillinger for tomgangshastighed.

- Indikatorlampe slukket: lav tomgangshastighed
- Indikatorlampe tændt: høj tomgangshastighed

Betjening fra platformen

1 Drej nøglekontakten til ”platformsbetjening”.

2 Træk den røde nødstopknap på såvel platformbetjeningen som det nederste betjeningssted ud til den aktiverede position.

3 Start motoren.

Placering af platformen

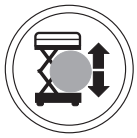

1 Tryk og hold startknappen til liftfunktionen nede.

2 Aktivér vippekontakten til hævning/sænkning til den ønskede retning.

Styring

1 Tryk og hold funktionsstartkontakten på styrehåndtaget nede.

2 Drej styrehjulene med den fingervippekontakt, som sidder oven på styrehåndtaget.

Kørsel

1 Tryk og hold funktionsstartkontakten på styrehåndtaget nede.

2 Hastighedsforøgelse: Flyt langsomt styrehåndtaget væk fra midterstillingen.

Hastighedssænkning: Flyt langsomt styrehåndtaget ind mod midterstillingen.

Standsning: Flyt styrehåndtaget tilbage til midterstillingen, eller slip funktionsstartkontakten.

Brug de farvemarkerede retningspile på platformsbetjeningen og platformen til at identificere, i hvilken retning maskinen vil køre.

Maskinens kørehastighed er begrænset, når platformen er hævet.

Kørefunktionsvælgerknap

Symbol for hældende maskine: Langsom kørsel på stigninger

Indikatorlampe lyser rødt

Tryk den røde nødstopknap ind og træk den derefter ud igen for at nulstille systemet, hvis indikatorlampen lyser rødt.

Hvis lampen forbliver rød, skal maskinen mærkes og tages ud af drift.

Indikatorlampe blinker rødt

Hvis indikatorlampen blinker rødt, er platformen overbelastet, og ingen af funktionerne vil fungere. En alarm vil lyde ved platformsbetjeningen.

Fjern vægt fra platformen.

Tryk den røde nødstopknap ind og træk den ud igen for at nulstille systemet.

Hvis platformen stadig er overbelastet, vil lampen fortsætte med at blinke.

BETJENINGSINSTRUKTIONER

Kørsel på en skråning

Fastslå maskinens skrånings- og sideskrånings-kapacitet og fastslå skråningens stigning/fald.

GS-2668 RT	
Maksimal skråningskapacitet, sænket stilling	40 % (22°)
Maksimal sideskråningskapacitet, sænket stilling	40 % (22°)
GS-3268 RT	
Maksimal skråningskapacitet, sænket stilling	
Dieselmodel	35 % (19°)
Benzin/LPG-model	30 % (17°)
Maksimal sideskråningskapacitet, sænket stilling	
Dieselmodel	35 % (19°)
Benzin/LPG-model	30 % (17°)

Bemærk: Skråningskapaciteten er afhængig af jordforholdene og tilstrækkelig trækkraft.

Sådan fastslås skråningens stigning/fald:

Mål skråningen med en digital hældningsmåler, ELLER følg nedenstående procedure.

Du skal bruge:

et vaterpas

et lige stykke træ, mindst 1 m langt

et målebånd

Læg et stykke træ på skråningen.

For enden af den nedadgående hældning, lægger du vaterpasset på topkanten af træstykket og løfter enden, indtil træstykket er i vater.

Mens træstykket holdes i vater, måles afstanden fra bunden af træstykket til jorden.

Divider målebåndsafstanden (stigning) med længden af træstykket (længde), og gang med 100.

Eksempel:

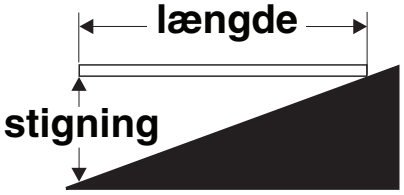

Længde = 3,6 m

Stigning = 0,3 m

0,3 m ÷ 3,6 m = 0,083 x 100 = 8,3 %

Hvis skråningen overstiger den maksimale skrånings- eller sideskråningskapacitet, skal maskinen trækkes med spil eller transporteres op eller ned ad skråningen. Se afsnittet Instruktioner vedr. løft og transport.

Udskydning og tilbagetrækning af platformen (manuel betjening af platformsudvidelse)

1 Løft låsehåndtaget til platformsudvidelsen til vandret stilling.

2 Tryk på låsehåndtaget til platformsudvidelsen for at skyde platformen ud til den ønskede stilling.

Stå ikke på platformsudvidelsen, mens der gøres forsøg på at skyde platformen ud.

3 Sænk låsehåndtaget til platformsudvidelsen.

Hjælpestrømsænkning

På det nederste betjeningssted

Tryk og hold startknappen til liftfunktionen nede, og aktivér sænkningfunktionen.

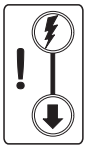

Brug hjælpestrømsænkningsfunktion i tilfælde af strømsvigt.

På platformsbetjeningen

Tryk og hold startknappen til liftfunktionen nede og aktivér vippekontakten til hævning/sænkning i sænkningsretningen.

Betjening fra jorden med styreenhed

Sørg for, at der er forsvarlig afstand mellem operatøren, maskinen og faste genstande.

Vær opmærksom på, i hvilken retning maskinen vil bevæge sig, når styreenheden benyttes.

Udliggerfunktion (hvis monteret)

1 Placér maskinen under det ønskede arbejdsområde.

Bemærk: Motoren skal køre, for at udliggerne fungerer.

2 Tryk og hold auto-nivelleringsknappen nede.

3 Aktivér vippekontakten til hævning/sænkning i sænkningsretningen. Udliggerne sænkes og nivellerer maskinen. Der vil lyde et bip, når maskinen er nivelleret.

Indikatorlampen på startknappen til liftfunktionen lyser rødt, når én men ikke alle udliggerne er nede. Samtlige køre- og liftfunktioner deaktiveres.

Lampen lyser grønt på startknappen til liftfunktionen og på de individuelle udliggerknapper, når alle udliggerne har god kontakt med jorden.

Kørefunktionen er deaktiveret, mens udliggerne er sænket.

Individuel udliggerstyring

1 Tryk og hold en eller flere udliggerknapper nede.

2 Aktivér vippekontakten til hævning/sænkning af udligger i den ønskede retning for at nivellere maskinen.

BETJENINGSINSTRUKTIONER

Beskyttelse mod nedstyrtning

Personligt faldsikringsudstyr er ikke påkrævet ved betjening af denne maskine. Hvis arbejdspladsens eller arbejdsgiverens regulativer kræver personligt faldsikringsudstyr, skal følgende gøre sig gældende:

Alt personligt faldsikringsudstyr skal overholde de gældende offentlige regulativer og skal inspiceres og anvendes i overensstemmelse med producentens instruktioner.

Efter hvert brug

1 Vælg et sikkert parkeringssted – på et fast, plant underlag, hvor der ikke er forhindringer eller trafik.

2 Sænk platformen.

3 Drej nøglekontakten til den slukkede position, og tag nøglen ud for at forhindre uautoriseret brug.

4 Klods hjulene op.

Instruktioner vedr. løft og transport

Nedenstående retningslinier skal overholdes:

- ☑ Genie Industries stiller disse sikringsoplysninger til rådighed som en anbefaling. Chauffører alene er ansvarlige for at sikre, at maskiner er korrekt fastgjort, og at den korrekte trailer er valgt i overensstemmelse med de amerikanske transportmyndigheders regulativer, andre lokale regulativer og deres firmapolitik.
- ☑ Genies kunder, som har brug for at anbringe en lift eller et andet Genie-produkt i en container, bør hyre en kvalificeret fragtmand med ekspertise i klargøring, læsning og fastgøring af konstruktions- og løfteudstyr til international transport.
- ☑ Kun kvalificerede luftliftoperatører bør flytte maskinen på eller af lastvognen.
- ☑ Transportkøretøjet skal være parkeret på et plant underlag.
- ☑ Transportkøretøjet skal fastgøres/afsikres, for at forhindre at det ruller, når maskinen læsses.
- ☑ Kontrollér, at køretøjets belastningsevne, læssefladerne samt kæderne/stropperne er i stand til at bære maskinens vægt. Genie-lifte er meget tunge i forhold til deres størrelse. Maskinens vægt er angivet på typemærkaten. Se afsnittet Mærkater for at få oplysninger om placeringen af typemærkaten.
- ☑ Hvis hældningen på transportkøretøjets lad overstiger den maksimale skråningskapacitet for kørsel op eller ned ad bakke, skal maskinen læsses og aflæsses ved brug af et spil som beskrevet. Se afsnittet Specifikationer for at få oplysninger om skråningskapaciteter.

Bremseudløsning

1 Klods hjulene op for at forhindre maskinen i at rulle.

2 Sørg for, at spilwiren er korrekt fastgjort til kørechassisets transportfastspændingspunkter, og at samtlige hindringer er ryddet af vejen.

3 Tryk bremseudløsningshåndtaget ind for at åbne bremseventilen.

4 Pump bremseudløsningspumpehåndtaget.

Når maskinen er læsset:

1 Klods hjulene op for at forhindre maskinen i at rulle.

2 Tryk og hold funktionsstartkontakten på styrehåndtaget nede. Flyt styrehåndtaget væk fra midterstillingen for at tilbagestille bremserne.

Det frarådes at bugsere Genie GS-2668 RT eller GS-3268 RT. Hvis det er nødvendigt at bugsere maskinen, må hastigheden ikke overstige 3,2 km/t.

INSTRUKTIONER VEDR. LØFT OG TRANSPORT

Fastspænding til lastbil eller trailer ved transport

Klods altid maskinens hjul op inden transport.

Træk platformsudvidelsen tilbage og fastgør den.

Fastgør maskinen til transportfladen vha. transportfastspændingspunkterne på chassiset.

Brug mindst to kæder eller stropper.

Brug kæder eller stropper med rigelig belastningsevne.

Drej nøglekontakten til den slukkede position, og tag nøglen ud inden transport.

Undersøg hele maskinen for løse eller ikke-fastgjorte dele.

Hvis gelænderet er blevet foldet ned, skal det fastgøres med stropper før transport.

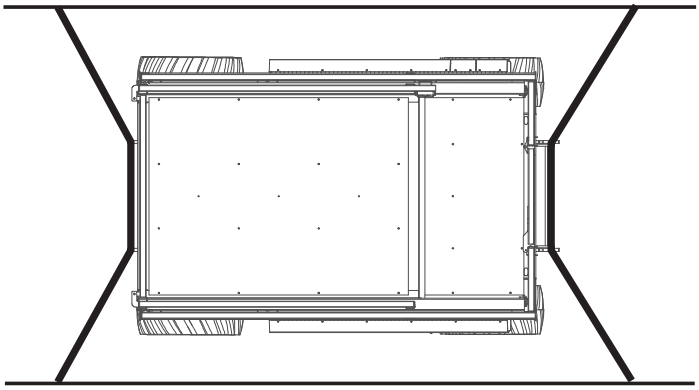

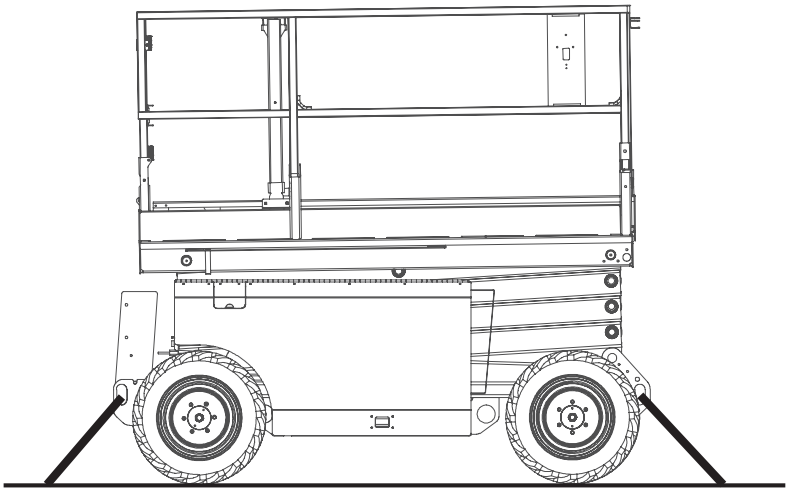

INSTRUKTIONER VEDR. LØFT OG TRANSPORT

Tyngdepunkt	X-akse	Y-akse
GS-2668 RT	85,2 cm	69,6 cm
GS-3268 RT	83,4 cm	73,0 cm

Nedenstående retningslinier skal overholdes:

☑ Maskinen må kun løftes og fastspændes af behørigt oplærte personer.

☑ Kontrollér, at kranens løftekapacitet, læsse-fladerne samt stropperne/linerne er i stand til at bære maskinens vægt. Maskinens vægt er angivet på typemærkaten.

Instruktioner vedr. løft

Sænk platformen helt. Sørg for, at platformsudvidelsen, styrehåndtagene og dækslerne er fastgjort. Fjern alle løse genstande på maskinen.

Find maskinens tyngdepunkt vha. skemaet og illustrationen på denne side.

Fastspændingsudstyret må kun fastgøres til de dertil beregnede løftepunkter på maskinen.

Justér fastspændingsudstyret, så maskinen er i balance og ikke bliver beskadiget.

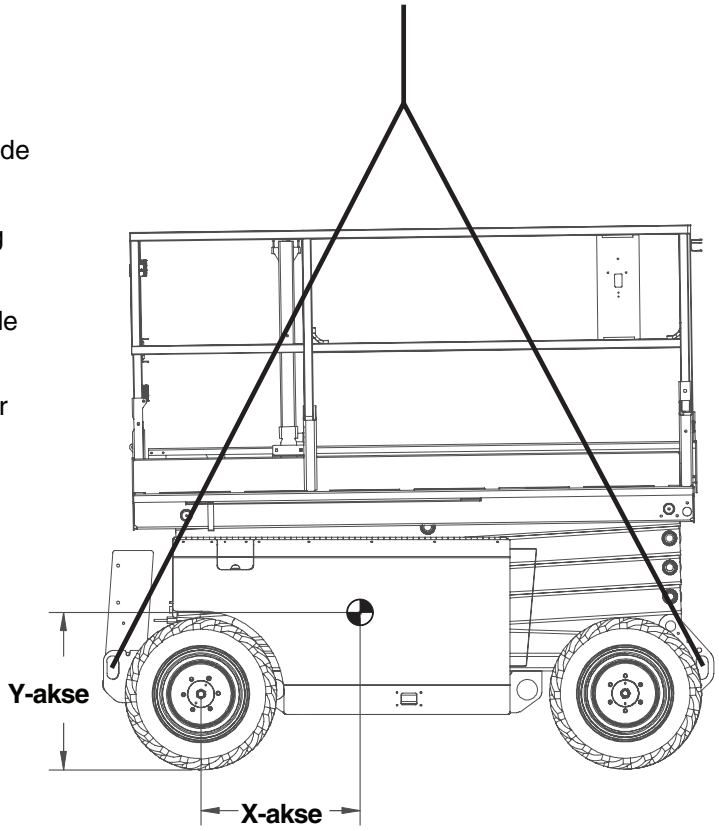

Mærkater

Inspektion af mærkater

Brug billederne på næste side til at kontrollere, at alle mærkater er læselige og korrekt placeret.

Herunder findes en numerisk liste med antal og beskrivelser.

Reservedelsnr.	Beskrivelse	Antal
28158	Mærkat – Blyfri	1
28159	Mærkat – Diesel	1
28160	Mærkat – LPG (1 ekstra, hvis maskinen er forsynet med en ekstra LPG-tank)	1
28171	Mærkat – Rygning forbudt	1
28174	Mærkat – Strømforsyning til platform, 230 V	3
28235	Mærkat – Strømforsyning til platform, 115 V	3
40434	Mærkat – Fastgørelsespunkt til sikkerhedswire	2
43618	Mærkat – Retningspile	1
44981	Mærkat – Luftslange til platform	2
52475	Mærkat – Transportfastspænding	4
52967	Staffering – 4x4	2
62059	Staffering – Genie GS-2668 RT	2
62060	Staffering – Genie GS-3268 RT	2
82417	Platformens betjeningspanel	1
82418	Nederste betjeningspanel	1
82473	Forsigtig – Adgang til aflukke	1
82474	Advarsel – Sikkerhedsklods	2
82475	Forsigtig – Knusningsfare	4
82476	Fare – Fare for livsfarligt elektrisk stød	2

Reservedelsnr.	Beskrivelse	Antal
82487	Mærkat – Læs vejledningen	2
82495	Fare – Bremseudløsningssikkerhed	1
82560	Advarsel – Fare for indsprøjtning gennem hud	1
82562	Fare – Knusningsfare	4
82721	Nederste betjeningspanel	1
82754	Mærkat – Hjultryk, GS-2668 RT	4
82755	Mærkat – Hjultryk, GS-3268 RT	4
82811	Fare – Maks. manual kraft/vindhastighed, GS-2668 RT	1
82839	Fare – Maks. manual kraft/vindhastighed, GS-3268 RT	1
82875	Mærkat – Kapacitetsindikator, GS-2668 RT (hvis monteret)	1
82876	Mærkat – Kapacitetsindikator, GS-3268 RT (hvis monteret)	1
82877	Fare – Maks. kapacitet, GS-2668 RT	1
82878	Fare – Maks. kapacitet, GS-3268 RT	1
97719	Mærkat – Sikkerhedsarm	1
114202	Mærkat – Transportdiagram	2
114203	Mærkat – Udliggerbelastning, GS-2668 RT	4
114204	Mærkat – Udliggerbelastning, GS-3268 RT	4
133261	Mærkat – Maksimal kapacitet, GS-2668 RT	1
133262	Mærkat – Maksimal kapacitet, GS-3268 RT	1

MÆRKATER

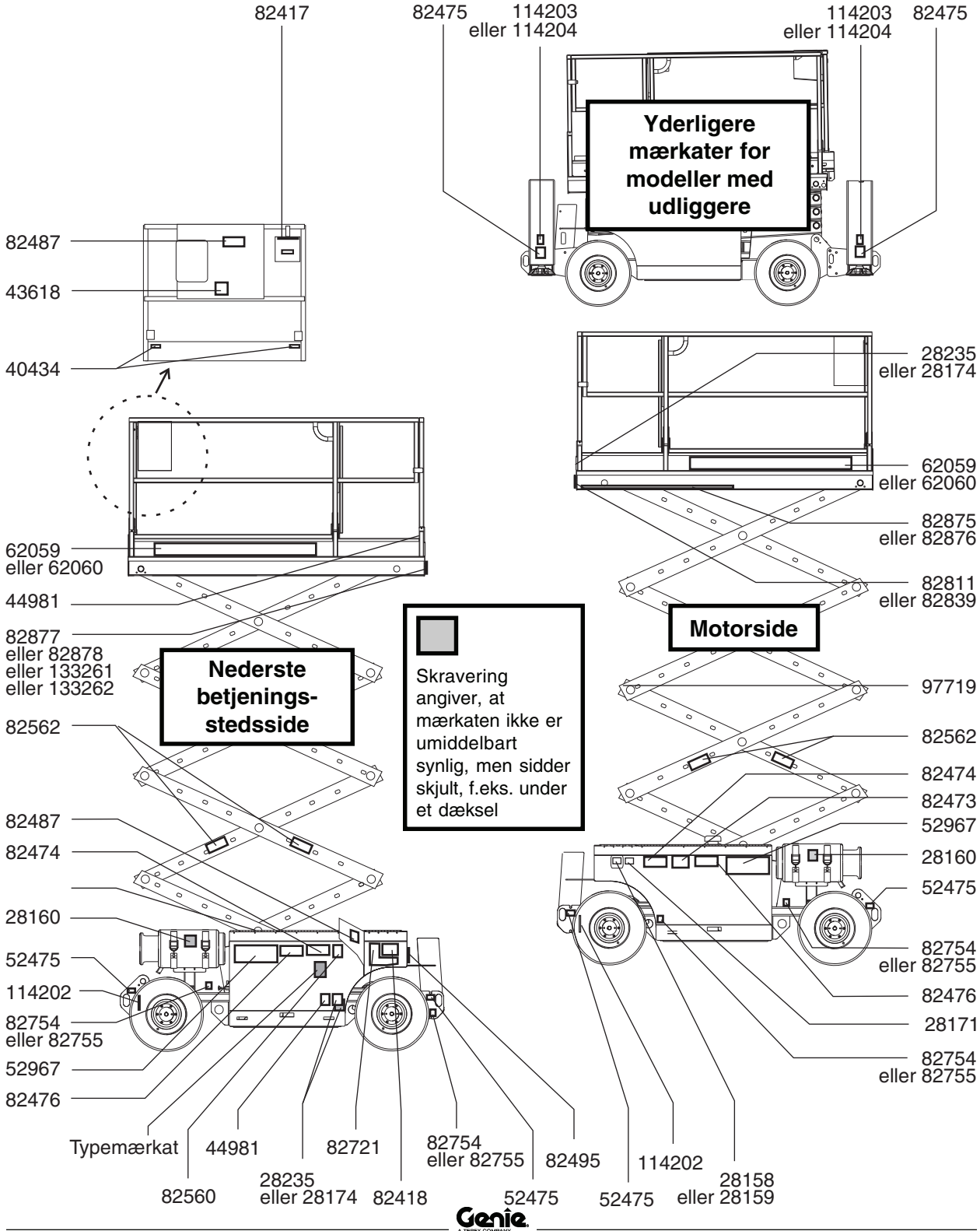
82417
82475
114203
eller 114204
114203
eller 114204
82475
Yderligere mærkater for modeller med udliggere
82487
43618
40434
28235
eller 28174
62059
eller 62060
82875
eller 82876
82811
eller 82839
62059
eller 62060
44981
82877
eller 82878
eller 133261
eller 133262
Motorside
Nederste betjenings-stedsside
Skravering angiver, at mærkaten ikke er umiddelbart synlig, men sidder skjult, f.eks. under et dæksel
97719
82562
82562
82474
82473
52967
82487
82474
28160
52475
28160
52475
114202
82754
eller 82755
82754
eller 82755
82476
28171
82754
eller 82755
52967
82476
Typemærkat
44981
82721
82754
eller 82755
82495
114202
82560
28235
eller 28174
82418
52475
52475
28158
eller 28159

Specifikationer

Model	GS-2668 RT
Maks. arbejdshøjde	9,8 m
Maks. platformshøjde	7,9 m
Maks. højde, sænket Gelænder oppe	2,3 m
Maks. højde, sænket Gelænder sænket	1,7 m
Maks. højde, sænket Gelænder afmonteret	1,2 m
Gelænderhøjde	1,1 m
Bredde	1,73 m
Længde, platform trukket tilbage	2,67 m
Længde, platform trukket tilbage Modeller med udliggere	3,3 m
Længde, platform skudt ud	4,2 m
Belastningsevne, maks. (maskiner uden kapacitetsindikator)	567 kg
Belastningsevne, maks. (maskiner med kapacitetsindikator)	567 - 975 kg
Maksimal vindhastighed	12,5 m/s
Akselafstand	1,85 m
Venderadius (udvendig)	3,7 m
Venderadius (indvendig)	1,5 m
Frihøjde	21 cm
Vægt (maskinens vægt varierer alt efter den aktuelle ekstraudstyrskonfiguration)	Se typemærkaten
Styreenheder	Proportionale
Vekselstrømstik i platform	standard

Platformens mål	
Platformens længde x bredde	2,5 x 1,5 m
Platformsudvidelsens længde	1,07 m
Kørehastigheder	
Helt sænket	6,1 km/t
Platform hævet, maksimum	0,8 km/t 12,2 m/54,6 sek
Luftbårne støjemissioner Maks. støjniveau ved normale arbejdsstationer (A-vægtet)	80 dB
Maks. hydraulisk tryk (funktioner)	241,3 bar
Dækstørrelse	26 x 12 x 380
Maksimal skråningskapacitet, sænket stilling	40 % (22°)
Maksimal sideskråningskapacitet, sænket stilling	40 % (22°)
Bemærk: Skråningskapaciteten er afhængig af jordforholdene og tilstrækkelig trækkraft.	
Oplysninger vedr. belastning af underlag	
Maks. dæktryk	934 kg
Udliggerbelastning, maks. (hvis monteret)	2.591 kg
Dækkontakttryk	8,05 kg/cm^2 789 kPa
Optaget tryk på underlag	788 kg/m^2 7,73 kPa

Bemærk: Disse belastningsoplysninger er cirkatal og tager ikke hensyn til forskellige ekstraudstyrs-konfigurationer. De må kun benyttes, hvis alle relevante sikkerhedsforanstaltninger er truffet.

Det er Genies politik løbende at forbedre vore produkter.
Produktspecifikationerne kan ændres uden varsel eller ansvar.

SPECIFIKATIONER

Model	GS-3268 RT
Maks. arbejdshøjde	11,8 m
Maks. platformshøjde	9,8 m
Maks. højde, sænket Gelænder oppe	2,5 m
Maks. højde, sænket Gelænder sænket	1,8 m
Maks. højde, sænket Gelænder afmonteret	1,3 m
Gelænderhøjde	1,1 m
Bredde	1,73 m
Længde, platform trukket tilbage	2,67 m
Længde, platform trukket tilbage Modeller med udliggere	3,3 m
Længde, platform skudt ud	4,2 m
Belastningsevne, maks. (maskiner uden kapacitetsindikator)	454 kg
Belastningsevne, maks. (maskiner med kapacitetsindikator)	454 - 919 kg
Maksimal vindhastighed	12,5 m/s
Akselafstand	1,85 m
Venderadius (udvendig)	3,7 m
Venderadius (indvendig)	1,5 m
Frihøjde	21 cm
Vægt (maskinens vægt varierer alt efter den aktuelle ekstraudstyrskonfiguration)	Se typemærkaten
Styreenheder	Proportionale
Vekselstrømstik i platform	standard

Platformens mål	
Platformens længde x bredde	2,5 x 1,5 m
Platformsudvidelsens længde	1,07 m
Kørehastigheder	
Helt sænket	6,1 km/t
Platform hævet, maksimum	0,8 km/t 12,2 m/54,6 sek
Luftbårne støjemissioner Maks. støjniveau ved normale arbejdsstationer (A-vægtet)	80 dB
Maks. hydraulisk tryk (funktioner)	241,3 bar
Dækstørrelse	26 x 12 x 380
Maksimal skråningskapacitet, sænket position	
Dieselmodel	35 % (19°)
Benzin/LPG-model	30 % (17°)
Maksimal sideskråningskapacitet, sænket stilling	
Dieselmodeller	35 % (19°)
Benzin/LPG-modeller	30 % (17°)
Bemærk: Skråningskapaciteten er afhængig af jordforholdene og tilstrækkelig trækkraft.	
Oplysninger vedr. belastning af underlag	
Maks. dæktryk	1.048 kg
Udliggerbelastning, maks. (hvis monteret)	2.938 kg
Dækkontakttryk	9,03 kg/cm^2 885 kPa
Optaget tryk på underlag	931 kg/m^2 9,13 kPa

Bemærk: Disse belastningsoplysninger er cirkatal og tager ikke hensyn til forskellige ekstraudstyrs-konfigurationer. De må kun benyttes, hvis alle relevante sikkerhedsforanstaltninger er truffet.

Det er Genies politik løbende at forbedre vore produkter.
Produktspecifikationerne kan ændres uden varsel eller ansvar.

Udgivet af:

Genie North America
Telefon 425.881.1800
Afgiftsfri USA og Canada
800.536.1800
Fax 425.883.3475

Genie Australia Pty Ltd.
Telefon +61 7 3375 1660
Fax +61 7 3375 1002

Genie China
Telefon +86 21 53852570
Fax +86 21 53852569

Genie Malaysia
Telefon +65 98 480 775
Fax +65 67 533 544

Genie Japan
Telefon +81 3 3453 6082
Fax +81 3 3453 6083

Genie Korea
Telefon +82 25 587 267
Fax +82 25 583 910

Genie Brasil
Telefon +55 11 41 665 755
Fax +55 11 41 665 754

Genie Holland
Telefon +31 183 581 102
Fax +31 183 581 566

Genie Scandinavia
Telefon +46 31 575100
Fax +46 31 579020

Genie France
Telefon +33 (0)2 37 26 09 99
Fax +33 (0)2 37 26 09 98

Genie Iberica
Telefon +34 93 579 5042
Fax +34 93 579 5059

Genie Germany
Telefon +49 (0)4202 88520
Fax +49 (0)4202 8852-20

Genie U.K.
Telefon +44 (0)1476 584333
Fax +44 (0)1476 584334

Genie Mexico City
Telefon +52 55 5666 5242
Fax +52 55 5666 3241