Stoneridge | SE5000-8.1

Förar- och företagshandbok

SE5000-8.1 Smart Tachograph

STONERIDGE - EVERY ANGLE COVERED

www.stoneridgeelectronics.com

www.se5000.com

Välkommen

Tack för att du har valt den smarta färdskrivaren SE5000-8.1 från Stoneridge.

Vi på Stoneridge vill göra livet enklare för dig som förare eller åkeriägare. Färdskrivaren SE5000-8.1 har därför utformats med exempelvis enkla menyalternativ, snabba nedladdningar och möjlighet till fjärrnedladdning.

Färdskrivarversion

Smart Färdskrivare SE5000-8.1
Typgodkännandenummer: e5 0002
Den här handboken är utformad för revision A

Den här handboken

I den här handboken kan du läsa om hur du använder färdskrivaren (bilenheten, VU) för att få ut så mycket som möjligt av den. Handboken vänder sig till både förare och åkerier som handhar fordon där färdskrivaren finns installerad.

Handboken består av tre delar:

- **Förardelen** med information till föraren.
- **Företagsdelen** med information till företaget som äger fordonet.
- **Referensdelen** med ytterligare referensinformation.

Vi rekommenderar att alla användare börjar med att läsa **förardelen**. Den innehåller tillräckligt med information för att börja använda färdskrivaren. Som företagsägare måste du även läsa **företagsdelen** för att förstå dina åtaganden. Därefter kan du använda **referensdelen** för att hitta specifik information när du använder färdskrivaren.

Ändringar

Stoneridge Electronics förbehåller sig rätten att när som helst göra ändringar vad gäller utformning, utrustning och tekniska egenskaper. Du kan därför inte ställa några krav utifrån data, bilder eller beskrivningar i den här handboken.

Copyright

Den här handboken får inte kopieras, översättas eller reproduceras på annat sätt, varken i sin helhet eller delvis, utan skriftligt tillstånd från Stoneridge Electronics AB.

Driftsäkerhet

Olycksrisk!

Hantera endast färdskrivaren när fordonet står stilla. Om du använder färdskrivaren under körning avleds din uppmärksamhet från trafiken så att du riskerar att orsaka en olycka.

Information på Internet

Ytterligare information om Stoneridge SE5000-8.1 Smart Tachograph och om Stoneridge finns på:

www.stoneridgeelectronics.com

Öppna inte inneslutningen

Färdskrivaren är installerad av auktoriserad personal.

Höljet på färdskrivaren får aldrig öppnas. Manipulering eller ändring av färdskrivaren är förbjuden. En manipuleringsetikett sitter inne i skrivarhöljet. Manipuleringsetiketten får inte vara sönderriven.

Här kan du se var manipuleringsetiketten sitter och hur den ser ut när den är orörd.

- Själva etiketten är röd
- På vänster sida av etiketten finns det ett avsnitt med säkerhetsbläck
- På höger sida står det Stoneridge Electronics AB och en datamatriskod (som innehåller serienumret för färdskrivaren)

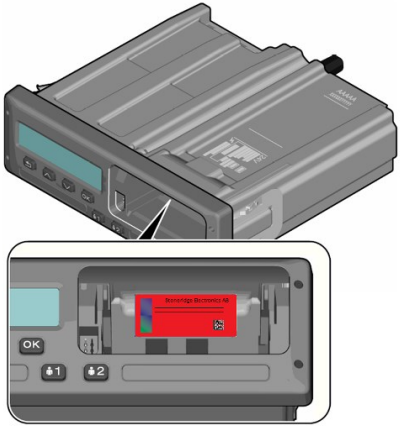

En manipulerad etikett kan se ut så här, och nedan följer några exempel att hålla utkik efter.

- Det står ”Void” på etiketten
- Den är inte korrekt fastsatt på färdskrivaren
- Den röda etiketten är skadad
- Säkerhetsbläcket på vänster sida är brutet



OBS!

Den manipulerade etiketten på bilden ovan saknar säkerhetsbläcket på höger sida av etiketten.

OBS!

Obehöriga personer som gör ändringar i utrustningen begår ett straffbart brott, beroende på lagstiftningen i det aktuella landet.

Övriga dokument

Förutom den här förar- och företagshandboken finns ett antal andra dokument med information om färdskrivaren.

- **Snabbguide förare** – Ger snabb information om hur du handhar färdskrivaren som förare.

- **Snabbguide företag** – Ger dig som åkeriägare en snabb lektion i hur färdskrivaren används.
- **Verkstadshandbok** – Innehåller information för certifierade verkstäder för smarta färdskrivare. Den här informationen lämnas endast ut till verkstäder som är certifierade i enlighet med Stoneridges utbildningsprogram.
- **Kontrollanthandbok** – Innehåller information för kontrollanter om hur de ska genomföra kontroller av färdskrivaren och förarsituationen.

Innehåll

Välkommen **1**
- **Färdskrivarversion** **1**
- **Den här handboken** **1**
- **Ändringar** **1**
- **Copyright** **1**
- **Driftsäkerhet** **1**
- **Information på Internet** **1**
- **Öppna inte inneslutningen** **1**
- **Övriga dokument** **2**

Innehåll **4**

Förardelen **7**
- **SE5000-8.1 Smart Tachograph** **8**
  - **Kortfack** **8**
  - **Skrivarpanel** **8**
  - **Knappar** **9**
  - **DSRC** **9**
  - **Display** **9**
  - **Rörelsegivare** **9**
  - **Instrumentpanelsintegrering** **10**
- **Olika displayvyer** **10**
  - **Displayvyer i DDS PÅ** **10**
- **Displayvyer i DDS AV** **10**
  - **Standarddisplay** **10**
  - **Aktuell hastighet** **11**
  - **Kvarvarande körtid** **11**
  - **Kvarvarande vilotid** **11**
  - **Förare 1 och Förare 2** **11**
  - **UTC-datum och tid** **11**
  - **Lokal tid och datum** **12**
  - **Färja/tåg** **12**
  - **Arbetstid** **12**
  - **Driver timer - Förarens timer** **12**
- **Menyer** **13**
- **Hur registreras aktiviteter?** **13**
  - **Manuellt registrerade aktiviteter** **13**

Innan du börjar köra **14**
- **Sätt i ett kort** **14**

I slutet av dagen **15**
- **Mata (ta) ut förarkort** **15**

Data lagrade på kortet **15**
- **Exempel med två förare** **15**

Start- och slutplatser **16**
- **Startplats** **16**
- **Slutplats** **16**
- **Att manuellt registrera Startplats och Slutplats** **16**

När kortet sätts i **16**
- **Manuella inmatningar** **16**
- **Ändra en manuell inmatning** **19**
- **Ta bort alla inmatningar** **19**

Val av aktiviteter **19**

Att passera landsgränser **19**

Arbetstidsdirektivet (WTD) **20**

DDS i förarexempel **20**
- **Börja köra med DDS** **20**
- **Kvarvarande körtid** **20**
  - **Varning och förvarning** **20**
- **Ta en rast** **21**
- **Mot slutet av dagen** **21**
- **Gräns för veckokörtid** **21**
- **Gräns för kalendertid** **21**

Scenario färja eller tåg **22**
- **Aktivera status färja/tåg** **22**
- **Avsluta status färja/tåg** **22**

Körning utanför omfång **23**

Lastnings-/avlastningsåtgärd **23**

Mer om kvarvarande körtid 24
DDS-beräkningar och -begränsningar 24
Driver Timer Display (DTD) Förarens Timerdisplay 25
POA/tillgänglig tid (Period of Availability) 26
I DDS-beräkningar 26
I WTD-beräkningar 26
INFO-menyn 26
Öppna INFO-menyn 26
Kalendertid kvar till vila 27
Sammanlagd körtid förare 1/2 27
Vyn Tid till nedladdning och kalibrering 27
Produkt och certifiering 27
Artikelnummer och maskinvara 27
GNSS-positionering 28
Företagslås aktiverat 28
DSRC-display 28
Förarinställningar 28
Byta språk 28
DDS-presentation PÅ/AV 29
DDS-varningar PÅ/AV 29
Ändra lokal tid 29
Sommartid 30
Lokal tidsfunktion 30
Förarna samtycker till export av personuppgifter 30
Invertera färger på displayen 30
Visa registreringsnummer 31
Bluetooth 31
Aktivera Bluetooth-funktionen 31
Para ihop med Bluetooth (ITS) 32
Anslut en redan hopparad enhet (ITS) 32
Ta bort en hopparad enhet (ITS) 32
Ta bort alla hopparade enheter (ITS) 33
Tillåt RHMI 33
Manuella inmatningar via RHMI 33
Strömspararläge (viloläge) 34
Skötsel av färdskrivare 34
Skötsel av kort 34
Kortet skadat, förlorat eller stulet 34
Utskrifter 34
Utskriftsdata 35
Byte av pappersrulle 35
Företagsdelen 37
Företagskontroll 38
Håll ett register 38
Inspektionsfel 38
Verkstadskontroll 38
Aktivera/avaktivera företagslås 39
Sälja fordonet 39
När du sätter i ett företagskort. 39
Ett annat företagslås är fortfarande aktiverat 39
Aktivera företagslås 40
Avaktivera företagslås 40
Nedladdning – varför? 40
Utrustning 41
Nedladdningsprocedur 41
Håll ett register 41
Intyg – om informationen inte kan laddas ned 41
Nedladdning med kontrollkort 42
Företagskort 42

Data lagrade vid aktivering/avaktivering av företagslås eller nedladdning ... 42
Data som sparas på företagskort 42
Data om företagsaktivitet sparade i färdskrivare ... 43
Företagsinställningar ... 43
Visa nedladdningsförlopp ... 43
WTD-presentation PÅ/AV ... 43
D8-dataformat ... 44
Ställa in aktivitet när tändningen slås på eller stängs av ... 44
Ställa in tidsgräns för manuella inmatningar ... 44
Ställa in registreringsnummer (VRN) ... 44
Start- och slutplats ... 45
DDS inställningar ... 45
Tabell med alla DDS-inställningar ... 45
DDS-displayer ... 46
WTD-inställningar ... 48
Referensdel ... **49**
Symboler ... 50
Symbolkombinationer ... 51
Tillgängliga språk ... 52
Tillgängliga länder ... 52
Inbyggt test ... 54
Andra tester ... 56
Displaymeddelanden ... 57
Utskriftsexempel ... 72
Daglig utskrift (kort) (1/2) ... 73
Daglig utskrift (kort) (2/2) ... 74
Daglig utskrift (bilenhet) (1/3) ... 75
Daglig utskrift (bilenhet) (2/3) ... 76
Daglig utskrift (bilenhet) (3/3) ... 77
Händelser och fel (kort) ... 78
Händelser och fel (bilenhet) ... 79
Körtidsinfo ... 80
Tekniska data (1/2) ... 81
Tekniska data (2/2) ... 82
Hastighetsöverträdelse ... 83
Fordonets hastighet ... 84
Motorvarvtal (varv/minut) ... 85
Status D1/D2 ... 86
Manuellt inmatningsblad ... 87
Data och specifikationer ... 88
DDS-beräkningar och -gränser ... 88
DDS i detalj ... 88
Certifiering och godkännande ... 89
Undvik högspänning ... 89
Data som lagras i färdskrivaren 89
Data om isättning och urtagning ... 90
Föraraktivitetsdata ... 90
Andra data ... 90
Data lagrade på kortet ... 90
Data om isättning och urtagning ... 91
Föraraktivitetsdata ... 91
Elektromagnetisk kompatibilitet 91
Driftstemperatur ... 91
ATEX-färdskrivare ... 92
Fordon för farligt gods ... 92
ATEX-färdskrivaren ... 92
Synliga skillnader ... 92
Kontakta Stoneridge ... 93
Register ... **94**

Förardelen

Förardelen innehåller följande:

- **SE5000-8.1 Smart Tachograph**– en presentation av vad du kan se på färdskrivaren SE5000-8.1 Smart Tachograph, kortfacket, skrivarpanelen, knapparna och de olika displayerna. Slutligen visas information om hur aktiviteter registreras.
- **Innan du börjar köra** – information om de vanligaste åtgärderna med färdskrivaren.
- **När kortet sätts i** – beskriver hur manuella inmatningar görs.
- **Förarinställningar** – i det här avsnittet finns alla inställningar föraren kan göra.
- **Förarkort** – hur kortet sätts i och tas ut.
- **Utskrifter** – hur den inbyggda skrivaren används.

SE5000-8.1 Smart Tachograph

Det här är en kort presentation av vad du kan se på färdskrivaren. På bilden nedan visas vad du ser när du kliver in i fordonet och trycker på någon knapp på färdskrivaren. Normalt sett är färdskrivaren i viloläge och visar inte någon information i displayfönstret, men om du trycker på någon knapp aktiveras den.



Färdskrivaren kallas även bilenheten. Utöver färdskrivaren finns en rörelsegivare ansluten till fordonet och färdskrivaren. Du kan läsa mer om givaren och hur den integrerats med fordonet under **Rörelsegivare on the facing page** och **Instrumentpanelsintegrering on page 10**.

Kortfack

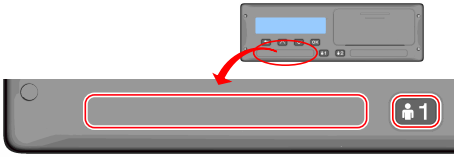

Det finns två kortfack där du kan sätta in förarkort.

- **Fack 1** manövreras med knappen märkt **1** och används för det aktuella förarkortet.
- **Fack 2** manövreras med knappen märkt **2** och används för kortet som tillhör förare 2.
- **Öppna** och **stänga** facken:
  - **Öppna** – Tryck på knappen och håll ned den tills facket öppnas.
  - **Stänga** – Tryck facket försiktigt inåt.

Skrivarpanel

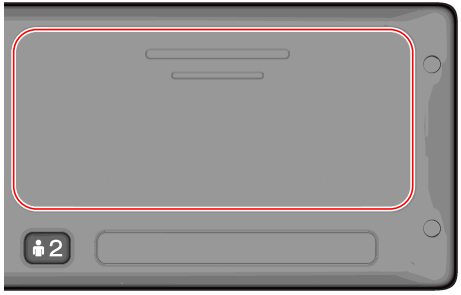

Bakom skrivarpanelen finns en skrivare som innehåller en papperskassett med en pappersrulle. Skrivaren används bland annat för att göra utskrifter av informationen som lagras i färdskrivaren. Utskriftspappret kommer ut genom en liten öppning i skrivarpanelen.

Knappar

Tillbaka
- Går tillbaka i en meny
- Återgår till standard-displayen (tryck upprepade gånger)

Pil uppåt
- Går uppåt i menyn eller i en uppsättning vyer
- Ökar ett värde
- Växlar alternativ

Pil nedåt
- Går nedåt i en meny eller i en uppsättning vyer
- Minskar ett värde
- Växlar alternativ

OK
- Öppnar menyn
- Bekräftar ett val
- Går vågrätt i en meny
- Tar bort ett meddelande eller en varning

DSRC

DSRC är en enhet som är skild från fordonsenheten och som används för att utföra riktade vägkontroller via mikrovågsbaserad kommunikationslänk.

Den bevisar för kontrollanter längs vägen att du följer lagstiftningen och kan göra att de inte behöver stoppa dig för en formell kontroll.

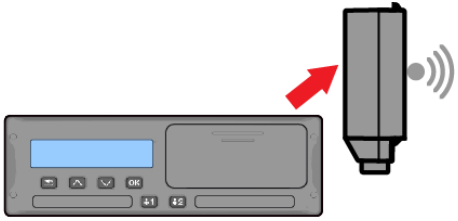

Display

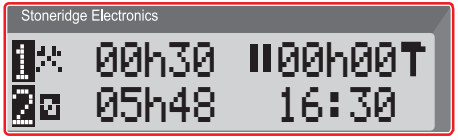

Displayen kan precis som andra displayenheter användas på många olika sätt:

- I grunden används displayen för att visa information.
- Tillsammans med de fyra knapparna (inte sifferknapparna) kan du använda displayen för att navigera i ett menysystem.
- Displayen används också för att ge feedback när du anger information i färdskrivaren eller ändrar inställningar.

Rörelsegivare

Rörelsegivaren, eller bara givaren, överför rörelsesignaler från fordonet till färdskrivaren. Den är en del av färdskrivarinstallationen och får inte manipuleras. Alla försök att manipulera givaren eller givarkabeln registreras i färdskrivaren.



Instrumentpanelsintegrering

På vissa fordon kan en del av färdskrivarinformationen visas på en integrerad display. Här följer några exempel på vilken typ av information som kan visas:

- Hastighet
- Körsträcka
- Sammanlagd daglig körtid
- Sammanlagd körtid
- Meddelanden, varningar och fel.

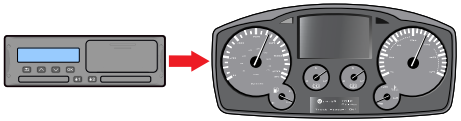

Olika displayvyer

Färdskrivaren har två olika standarduppsättningar vyer som du enkelt kan bläddra i med pilknapparna. Beroende på de två inställningarna nedan skiljer sig vyuppsättningarna åt.

- **DDS PÅ (Driver Decision Support PÅ)**.
- **DDS AV (Driver Decision Support AV)**.

Displayvyer i DDS PÅ

Som standard visas DDS och standardvyuppsättningen är då:

- Standarddisplay.
- Arbetstid *.
- Driver Timer Display (DTD) Förarens Timerdisplay ***
- Aktuell hastighet.
- Kvarvarande körtid.
- Kvarvarande vilotid.
- Färja/tåg **.

* Om aktiverat, se avsnittet om DDS för mer info.

** Om aktiverat, se avsnittet om DDS för mer info.

*** Se DTD-avsnittet för mer information.

Displayvyer i DDS AV

DDS kan avaktiveras. Då består vyuppsättningen av följande:

- Standarddisplay.
- Förare 1.
- Förare 2.
- UTC-datum och tid.
- Lokal tid och datum.
- Driver Timer Display (DTD) Förarens Timerdisplay *
- Aktuell hastighet.

* Se DTD-avsnittet för mer information.

Standarddisplay

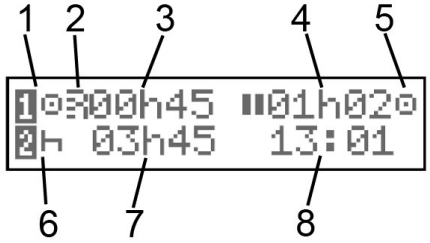

1. Förarens aktuella aktivitet.
2. Indikering om det finns en upprättad ITS- eller RHMI-anslutning.
3. Körtid sedan senaste rasten/vilan för körning, annars varaktighet för aktuell aktivitet.
4. Sammanlagd vilotid för förare
5. Färdskrivarens driftsläge. Driftsläget startas automatiskt om inget kort sitter i eller när ett förarkort sätts in i färdskrivaren.
6. Aktuell aktivitet för förare 2.
7. Aktivitetens varaktighet för förare 2.
8. Lokal tid. Ersätts av Färja/OUT när dessa lägen aktiveras.

Aktuell hastighet

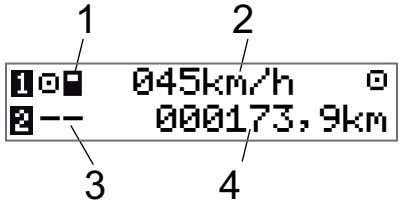

1. Typ av kort isatt i fack 1.
2. Aktuell hastighet.
3. Typ av kort isatt i fack 2.
4. Vägmätarställning.

Kvarvarande körtid

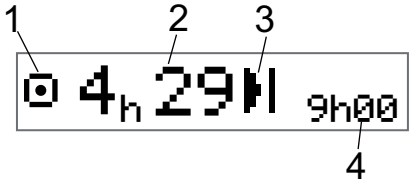

1. Vyn Kvarvarande körtid visas.
2. Kvarvarande körtid till nästa aktivitet.
3. Nästa aktivitet (dygnsvilan påbörjas).
4. Hur lång vilan måste vara för att ge mer körtid.

Kvarvarande vilotid

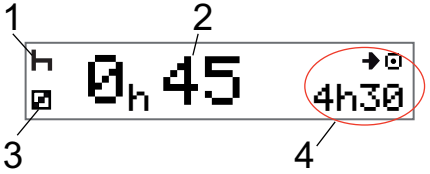

1. Förarens aktuella aktivitet (vilar).
2. Kvarvarande vilotid innan mer körtid finns tillgänglig.
3. Aktuell aktivitet för förare 2 (tillgänglig).
4. Tillgänglig körtid efter den här rasten/vilan.

Förare 1 och Förare 2

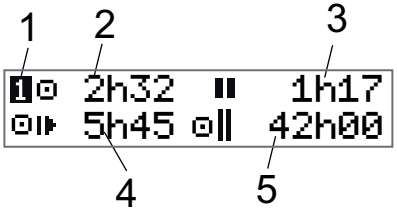

1. Anger om information för förare 1 eller förare 2 visas.
2. Körtid sedan senaste rasten.
3. Sammanlagd vilotid.
4. Daglig körtid.
5. Sammanlagd körtid under de senaste 14 dagarna.

UTC-datum och tid

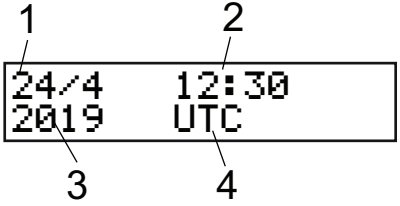

1. Datum.
2. UTC-tid.
3. År.
4. Visar att det är UTC-tid som används.

Lokal tid och datum

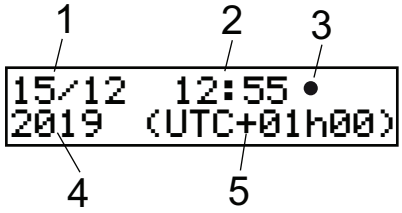

1. Datum.
2. Lokal tid.
3. Lokal tid-ikon.
4. År.
5. Lokal tidszonavvikelse.

Färja/tåg

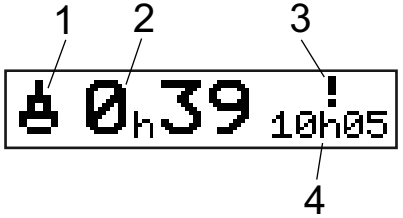

1. Presentation, Färja/tåg.
2. Återstående tid, avbrott i dygnsvila (max 1h).
3. Indikering att "avbrott i dygnsvila" måste minskas för att den föreskrivna dygnsvilotiden under en 24-timmarsperiod ska uppfyllas.
4. Återstående tid dygnsvila.

Arbetstid

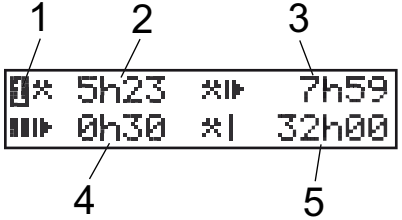

1. Indikerar att information visas för förare.
2. Arbetstid sedan senaste rasten.
3. Daglig arbetstid.
4. Daglig vilotid.
5. Veckoarbetstid.

Driver timer - Förarens timer

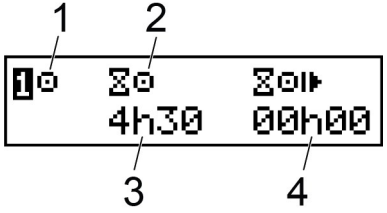

1. Vald aktivitet
2. Typ av räkneverk
3. Återstående körtid under Körning eller Arbete / Återstående vilotid under Vila eller Tillgänglighet
4. Ackumulerad körtid sedan kalkylen startade

Menyer

Det finns fyra huvudmenyer på displayen. Dessa används för att göra val och inställningar. Du navigerar i menyerna med knapparna på färdskrivaren.

UTSKRIFT	Utskriftsval
INSTÄLLNINGAR	Tillgängliga inställningar
PLATSER	Val av start-/slutplatser, OUT (utanför omfång), Färja/tåg eller lasta/Lasta av
INFO	I **INFO**-menyn kan du välja mellan fem olika displayvyer, se **INFO-menyn** p sidan **26**.

Hur registreras aktiviteter?

Aktiviteter som utförs av förare 1 och förare 2 under dagen registreras på förarkortet.

Tillgängliga aktiviteter:

Körning	Under körning av fordonet.
Annat arbete	Under arbete när fordonet står still, till exempel när fordonet lastas.
Tillgänglig	När du inte arbetar, till exempel när du är förare 2.
Vila	När du tar rast.
? Okänd aktivitet	Ingen aktivitetstyp angiven.

Manuellt registrerade aktiviteter

I följande två huvudsituationer registreras aktiviteterna manuellt:

- När du behöver registrera aktiviteter och inget förarkort är isatt, se ovan
- Om fordonet står still och du vill ändra den aktuella aktiviteten som ställts in av färdskrivaren. Du kan till exempel ändra förarens aktivitet från **Arbete** till **Vila**. Tryck snabbt på knapp **1** (för att välja alternativ för förare 1) eller knapp **2** (för att välja alternativ för förare 2) upprepade gånger tills önskad aktivitet visas. **Körning** väljs alltid automatiskt och går inte att ändra.

OBS!

Av trafiksäkerhetsskäl får du endast använda färdskrivaren när fordonet står stilla.

Innan du börjar köra

I följande exempel beskrivs en normal arbetsdag med en ensam förare där:

- **Förarkortet matades ut** i slutet av den senaste arbetsdagen.
- **Föraren vilade** tills kortet sattes in.
- **Förarkortet sätts in** igen när den nya arbetsdagen börjar.

OBS!

Ett förarkort måste finnas isatt i färdskrivaren för att identifiera föraren. Förarkortet är personligt och får inte användas av någon annan än den rättmätige innehavaren.

Sätt i ett kort

Eftersom det här är ett exempel med en förare används kortfack **1**. Om det finns en förare 2 måste han/hon sätta in sitt kort i fack 2.

1. Håll ned knappen **1** på färdskrivaren tills facket öppnas.
2. Sätt i kortet med kretsen riktad framåt och uppåt.
3. Stäng facket genom att trycka det framåt försiktigt.

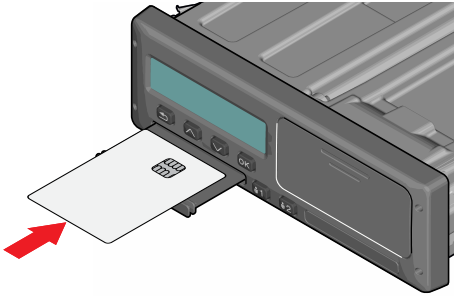

Om kortet som har satts i är okänt för färdskrivaren måste förarna ge sitt medgivande för att personuppgifter ska kunna exporteras. Displayen visar:

```
OK att exp.
personuppg.?
```

Välj **JA** eller **NEJ** och tryck på **OK**.

Displayen visar snabbt ditt namn, tiden då du senast tog ut kortet och sedan:

```
Vila tills nu?
```

4. Tryck på **OK**. Displayen visar:

```
Slutland
```

5. Välj slutland för ditt föregående skift och tryck på **OK**. Displayen visar:

```
Startland
```

6. Välj startland för resan och tryck på **OK**. Displayen visar:

```
Skriva ut angivelser?
```

7. Välj om du vill skriva ut angivna data genom att välja **JA** eller **NEJ**. Tryck sedan på **OK**. Displayen visar:

```
Bekräfta inmatningar?
```

8. Välj om de manuella inmatningarna ska bekräftas genom att välja **JA** eller **NEJ** och sedan trycka på **OK**. Displayen visar:

```
Klar att köra
```

Du är redo för körning. Registrering av arbetsaktiviteter är obligatorisk i vissa länder för att bekräfta att fordonskontrollen har utförts.

Kortfacket är låst:

- När fordonet är i rörelse.
- När färdskrivaren behandlar ett förarkort.
- Vid strömavbrott till färdskrivaren.
- Om tändningen är AV för ADR-färdskrivare.

OBS!

Om slutland valdes när du matade ut kortet behöver du inte registrera det igen. Färdskrivaren frågar inte automatiskt efter start-/slutplats om kortet har varit utmatat i mindre än 9 timmar.

OBS!

Om färdskrivaren inte kan läsa kortet (autentisering av förarkortet), se **Displaymeddelanden on page 57**.

I slutet av dagen

När körningen är färdig för dagen eller när förare 1 och förare 2 byter plats, matas kortet ofta ut från färdskrivaren.

Mata (ta) ut förarkort

1. Tryck på knapp **1** eller **2** på färdskrivaren.

Displayen visar:

```
Slutland Portugal
```

2. Välj slutland och tryck på **OK** för att bekräfta. Data sparas på kortet och facket öppnas.
3. Tryck försiktigt upp kortet underifrån genom öppningen i facket, eller tryck ned fackets kant tills förarkortet kommer ut.
4. Stäng facket genom att trycka det framåt försiktigt.

OBS!

Du kan inte mata ut kortet:
– Under körning
– När data på kortet bearbetas
– (i ADR-fordon) när tändningen är AV

Data lagrade på kortet

Alla aktiviteter, till exempel arbete, körning och vila, registreras på förarkortet och i färdskrivaren. Under körning måste kortet sitta i färdskrivaren. Om du byter fordon måste du ta med dig kortet till det andra fordonet. Kortet passar i alla smarta färdskrivare, oavsett märke. Därför har du alltid uppdaterade förardata på kortet.

Förarkortet lagrar data upp till gränsen för internminnet. Därefter skriver nya data över de äldsta data som finns på kortet.

Exempel med två förare

Den aktuella förarens kort ska alltid sitta i fack **1** och kortet för förare 2 i fack **2**. När förarna byter plats måste de också byta plats på korten, så att körtiden kan registreras på den aktuella förarens kort.

OBS!

Vi rekommenderar starkt att korten hanteras i följande ordning:
Vid uttag: Ta först ut försteförarens kort ur fack 1 och vänta tills kortet matats ut. Ta sedan ut andreförarens kort från fack 2
Vid isättning: För först in andreförarens kort i fack 2, och svara på frågorna. Sätt sedan i försteförarens kort i fack 1 och svara på frågorna.
Vi rekommenderar starkt att man INTE byter kort vid midnatt 23:59 - 00:01 på grund av databehandlingen som utförs av VU:n (krav i förordningen).
Vi rekommenderar starkt att man INTE byter kort vid ett färje- eller tågscenario.

Start- och slutplatser

När arbetsdagen börjar och slutar behöver färdskrivaren veta både startplats och slutplats för färden.

Färdskrivaren kan föreslå automatiskt att registrera en start- eller slutplats om kortet lämnas i färdskrivaren under den dagliga vilan. Se **Företagsinställningar** p sidan **43** för mer information.

Om funktionen att automatiskt föreslå Start/Slutplats aktiveras kan du använda den så som beskrivs nedan.

Startplats

Om kortet förs in under 180 minuter eller mer, och färdskrivaren har spelat in Viloaktivitet under den perioden kommer du att ombedas att föra in Startplats då du slår på tändningen. Bekräfta om du vill registrera en Startplats, och bekräfta sedan Land.

Slutplats

Om du ställer in aktiviteten till Vila, och sedan slår av tändningen kommer du att ombedas att registrera Slutplatsen. Detta kommer även att ske om du ändrar aktiviteten till Vila efter att du stängt av tändningen. Bekräfta om du vill registrera en Slutplats och bekräfta sedan Land.

OBS!

Genom att trycka på Backknappen kan du avbryta denna begäran om registrering av Startplats eller Slutplats.

Att manuellt registrera Startplats och Slutplats

Du kan registrera platserna när som helst under dagen, med hjälp av en manuell procedur. När du tar ut förarkortet uppmanas du ange slutplatsen.

För att manuellt registrera platserna under arbetsdagen:

1. Tryck på **OK** för att visa menyn.
2. Välj:
   PLATSER
3. Tryck på **OK** och gå till:
   Startplats
4. Tryck på **OK** och välj plats.
5. Tryck på **OK** för att bekräfta.
6. Du registrerar slutplatsen på samma sätt, men går i stället till:
   Slutplats
7. Tryck på **OK** för att bekräfta slutplatsen. Platserna är nu registrerade.

OBS!

Alla registreringar av platser/länder lagras på båda korten om det finns två giltiga kort isatta.

När kortet sätts i

När du har utfört aktiviteter utan att förarkortet har varit isatt måste aktiviteterna registreras manuellt. Vi utgår från att du registrerar aktiviteterna nästa gång du sätter i förarkortet. Observera att alla aktiviteter anges med lokal tid.

Manuella inmatningar

Följande exempel beskriver en situation där du behöver göra manuella inmatningar

(med kortet isatt). Observera att du antagligen inte kommer att se exakt samma saker på displayen.

- **Fredag klockan 15:23, den 18/3 2019**: Du kom fram och tog ut förarkortet.
- **Från 15:23 till 18:00**: Du utförde annat arbete.
- **Från 18:00 över helgen och till 08:00 måndagen den 21/3**: Du vilade.
- **Från 08:00 till 08:40**: Du fanns tillgänglig.
- **Från 08:40 till 09:37**: Du utförde annat arbete med oredovisad tid. Oredovisad tid är tid som inte bör registreras på förarkortet, till exempel om du kör med en analog färdskrivare.
- **Måndag 09:37, den 21/3 2019**: Du sätter i förarkortet.

OBS!

Manuella inmatningar kan även utföras med en Bluetooth-enhet. För mer information, se **Bluetooth on page 31**.

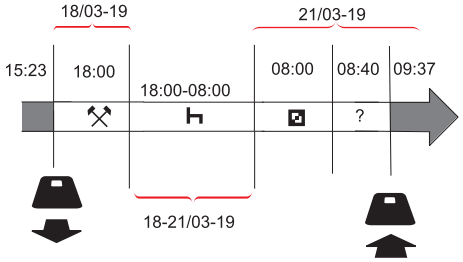

Så här registrerar du manuella poster enligt exemplet ovan:

1. Sätt i förarkortet. Displayen visar:
   `Vila tills nu?`
2. Välj **NEJ** och tryck på **OK**. Displayen visar:
   `Lägga till manu.angiv?`
3. Tryck på **OK**. I displayen visas datum och tid för senaste gången kortet togs ut tillsammans med följande:
   `sluta skift`

   Du kommer nu att registrera det andra arbetet du utförde den 18/3.
4. Markera symbolen ⚒.

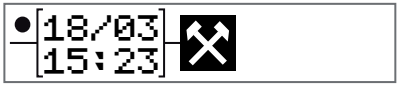

5. Tryck på **OK**.

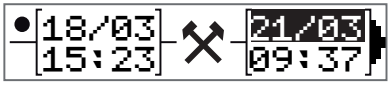

6. Datumet 18/03 är korrekt, men 21/3 till höger måste ändras till **18/03**. Ändra detta genom att bläddra tillbaka till **18/03** med hjälp av pilknapparna.

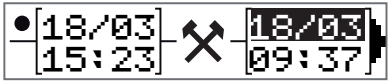

7. Tryck på **OK** för att bekräfta.
8. Ändra tiden (timme) till **18** genom att bläddra framåt till **18**:37 och trycka på OK.

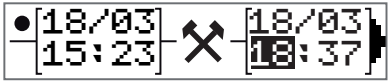

9. Ändra minuterna till **00** genom att bläddra framåt till 18:**00** och trycka på OK.

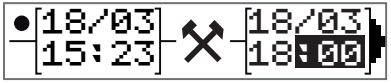

10. Tryck på **OK** igen för att bekräfta. I displayen visas datum och tid för när det andra arbetet avslutades tillsammans med:

```
sluta
skift
```

Nu registrerar du tiden när du vilade.

11. Markera vilosymbolen och tryck på **OK**.



12. Tryck på **OK** för att bekräfta datumet (**21/03**), som redan är korrekt.
13. Ändra timmen genom att bläddra till **08** och trycka på OK.
14. Ändra minuterna genom att bläddra till 08:**00** och trycka på **OK**.
15. Eftersom vilan var längre än nio timmar visas följande display.

```
Startland
```

16. Välj startland och tryck på **OK**.
17. Tryck på **OK** igen för att bekräfta. Datum och tid när vilan avslutades visas tillsammans med följande:

```
börja skift
```

Nu registrerar du tiden när du var tillgänglig.

18. Markera tillgängligsymbolen och tryck på **OK**.

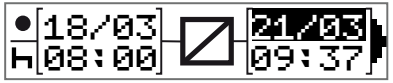

19. Tryck på **OK** för att bekräfta datumet (**21/03**), som redan är korrekt.
20. Ändra timmen genom att bläddra till **08** och trycka på **OK**.
21. Ändra minuterna genom att bläddra till 08:**40** och trycka på **OK**.
22. Tryck på **OK** igen för att bekräfta. Datum och tid när tillgänglighetsperioden avslutades visas tillsammans med följande:

```
börja skift
```

Nu registrerar du ditt arbete med den oredovisade tiden. Det här kommer *inte* att registreras på förarkortet.

23. Välj symbolen **?** och tryck på **OK**.



24. Tiden mellan den senaste aktiviteten (oredovisad tid) och tiden när kortet sattes in visas, och är korrekt. Tryck på **OK** för att bekräfta.
25. Tryck på **OK** igen för att bekräfta.

Du har nu registrerat allt arbete, vila, tillgänglig tid och oregistrerad tid för perioden då inget kort satt i. Följande visas:

```
Skriva ut
angivelser?
```

26. Välj om du vill skriva ut angivna data eller inte genom att välja **JA** eller **NEJ**. Vi utgår från att du inte kommer att skriva ut (mer information om utskrifter finns i avsnittet **Utskrifter on page 34**.
27. Tryck på **OK**. Följande visas:

```
Bekräfta inmatningar?
```

28. Tryck på **OK** för att bekräfta och spara posterna. I displayen visas följande:
    `Klar att köra`

Ändra en manuell inmatning

Du kan när som helst gå tillbaka och ändra dina manuella inmatningar med hjälp av knappen **Tillbaka**.

Du kan göra ändringar ända fram till att du har svarat **JA** på frågan:

`Bekräfta angivelser?`

1. Välj **NEJ** och tryck på **OK**.
2. Välj följande:
   `Ändra angivelse?`
3. Tryck på **OK**. Den första manuella inmatningen visas igen.
4. Gå till den inmatning som ska ändras. Gör ändringarna enligt metoden ovan.

Ta bort alla inmatningar

Om du vill börja om gör du så här när följande visas:

`Bekräfta angivelser?`

5. Välj **NEJ** och sedan:
   `Radera alla angivelser`
6. Tryck på **OK** och registrera nya inmatningar enligt metoden ovan.

OBS!

Det manuella läget avslutas när körningen påbörjas eller om ingen inmatning har skett på färdskrivaren på 1 eller 20 minuter, beroende på inställningarna.

Val av aktiviteter

När fordonet är stillastående kan följande aktivitetstyper väljas manuellt för förare 1 eller förare 2.

Annat arbete

Vila

Tillgänglig



1. Tryck snabbt på knappen (1/2) medan kortet sitter i färdskrivaren. Om du är föraren måste du använda knappen (1) och om du är förare 2 måste du använda knappen (2).
2. Tryck snabbt igen tills rätt symbol visas.
3. Vänta tills färdskrivaren har växlat tillbaka till den valda vyn (som du valde tidigare).

Att passera landsgränser

Färdskrivaren innehåller en karta som med en aktiv GNSS automatiskt kommer att avläsa och registrera alla gränspassager. Om färdskrivaren avläser att du kört över en landsgräns och befann dig i det nya landet under mer än 120 sekunder, kommer den automatiskt att registrera gränspassagen i färdskrivaren och på kortet.

Gränspassager behöver inte matas in manuellt, till skillnad från äldre generationer av färdskrivare.

OBS!

Om det isatta kortet är Gen1 eller Gen2 v1 kommer färdskrivaren istället att registrera ett Startland på kortet.

Arbetstidsdirektivet (WTD)

Denna version av Stoneridges smarta färdskrivare har stöd för EU:s arbetstidsdirektiv (2002/15/EG).

DDS i förarexempel

DDS inkluderar såväl WTD (arbetstidsdirektivet) och färje-/tågläget i beräkningarna.

DDS beskrivs i ett förarexempel med följande komponenter:

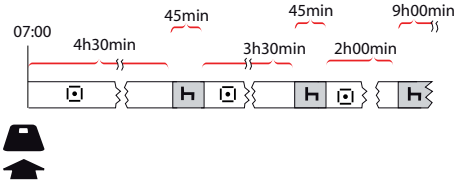

Huvuddelen av exemplet beskrivs nedan tillsammans med vyn Kvarvarande körtid.

Börja köra med DDS

Utgå från att du börjar köra på morgonen, till exempel klockan 07:00. På bilden nedan sätter du in kortet och börjar köra samtidigt (A).

Enligt de aktuella bestämmelserna får du köra i 4 timmar och 30 minuter innan du måste ta 45 minuters rast (eller 15 + 30 minuter). Slutet av den sammanlagda körtiden markeras med symbolen i position (B).

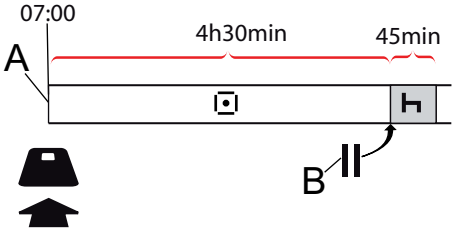

Kvarvarande körtid

DDS håller ordning på din körtid och visar kvarvarande körtid.

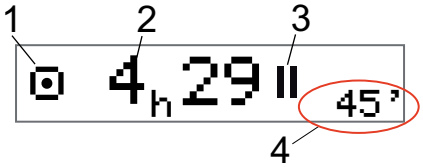

1. Ikon som visar att det här är vyn Kvarvarande körtid.
2. Du kan köra i 4 timmar och 29 minuter innan du måste ta rast.
3. Nästa obligatoriska aktivitet är en rast.
4. Nästa obligatoriska rast måste vara minst 45 minuter.

Varning och förvarning

När det är 15 minuter kvar att köra ger färdskrivaren en förvarning. En varning visas när du måste sluta köra.

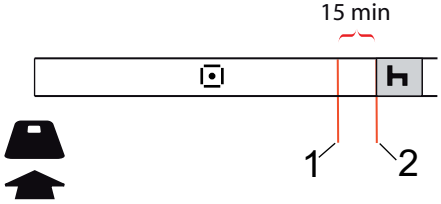

1. Förvarning – visas 15 minuter innan kvarvarande körtid har gått ut.

2. Varning – visas när kvarvarande körtid har gått ut.

Ta en rast

På samma sätt som vyn Kvarvarande körtid kan DDS visa vyn Kvarvarande vilotid när du vilar.

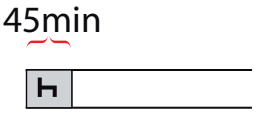

Det här är den första rasten efter 4,5 timmars körning.

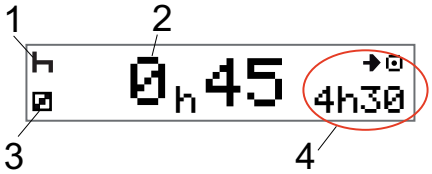

1. Föraren vilar.
2. Kvarvarande vilotid är 45 minuter.
3. Aktiviteten Tillgänglighet är vald för förare 2.
4. Du kan köra i 4 timmar och 30 minuter när rasten är färdig.

Mot slutet av dagen

Mot slutet av dagen ändras nästa aktivitet till dygnsvila i stället.

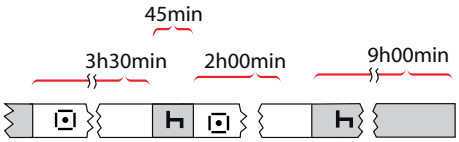

Efter en dag med: 4,5 timmars körning, 45 minuters rast, 3,5 timmars körning, 45 minuters rast och slutligen körning i 1 timme och 28 minuter, visas följande.

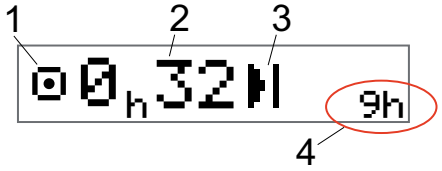

1. Ikon som visar att det här är vyn Kvarvarande körtid.
2. Du kan köra i 32 minuter innan du måste vila.
3. Ikon som visar att nästa obligatoriska aktivitet är dygnsvila.
4. Visar att du måste ta 9 timmars vila.

Gräns för veckokörtid

När gränsen för veckokörtiden närmar sig ser vyn ut så här:

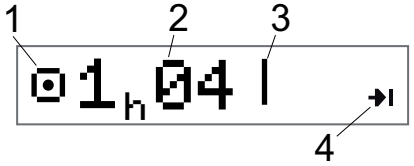

1. Ikon som visar att det här är vyn Kvarvarande körtid.
2. Tid kvar att köra den här veckan.
3. Ikon som visar att du måste genomföra din veckovila.
4. Ikon som visar att du måste vänta till nästa vecka för att få mer körtid. Du måste vänta på nästa UTC-vecka.

Gräns för kalendertid

Vyn Kvarvarande körtid visar följande när nästa obligatoriska aktivitet är veckovila:

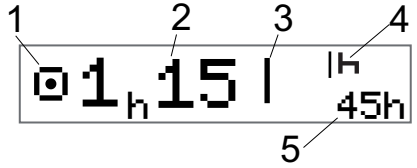

1. Ikon som visar att det här är vyn Kvarvarande körtid.
2. Tid kvar att köra den här veckan.
3. Ikon som visar att du måste genomföra din veckovila för att få mer körtid.
4. Ikon som visar att veckovilan måste påbörjas omedelbart när körtiden har gått ut.
5. Visar vilans varaktighet (45 timmar).

Scenario färja eller tåg

När du i samband med en färje- eller tågresa tar din vanliga dygnsvila, eller din reducerade/vanliga veckovila, kan du avbryta vilan två gånger för att köra ombord på eller köra av från färjan eller tåget. För att DDS-funktionen korrekt ska kunna beräkna vilan anger du specialstatusen Färja/tåg när du påbörjar vilan på färjan/tåget enligt bilden nedan.

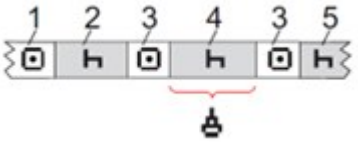

1. Köra till färjan/tåget
2. Vila i samband med väntan på färje-/tågterminalen.
3. Körning i samband med påkörning/avkörning från färjan/tåget (avbrott 1).
4. Vila under färjeöverfarten/tågresan.
5. Fortsatt vila efter färje-/tågresan.

Period 2, 4 och 5 räknas som kontinuerlig vila, förutsatt att båda perioderna (3) är kör-/arbetsperioder utan avbrott, och att de inte överskrider totalt 60 minuter.

Aktivera status färja/tåg

För att aktivera statusen färja/tåg (när du påbörjar vilan på färjan/tåget)**:**

1. Tryck på **OK** för att visa menyn.
2. Välj:
   PLATSER
3. Tryck på **OK** och välj:
   Färja/tåg
4. Tryck på **OK** för att bekräfta. Aktiviteten färja/tåg aktiveras.

Avsluta status färja/tåg

För de senast utfärdade förarkorten kan man i en smart färdskrivare avsluta den pågående statusen färja/tåg. T.ex. om du har tagit din dygnsvila under resan (4) och inte vill fortsätta vila (5) kan du avsluta statusen färja/tåg före avkörning från färjan/tåget.

1. Tryck på **OK** för att visa menyn.
2. Välj:
   PLATSER
3. Tryck på **OK** och välj:
   Avsluta färja/tåg?
4. Tryck på **OK** för att bekräfta. Aktiviteten färja/tåg inaktiveras.

OBS!

Om statusen färja/tåg är aktiv kommer den automatiskt att avslutas när förarkortet tas ut, eller när färdskrivaren har registrerat en minuts körning.

Om du t.ex. matar ut kortet under färje-/tågresan (4), kommer displayen nästa gång du sätter i ett kort att visa en färjesymbol med ett frågetecken. Indikerar att en pågående färje-/tågresa kan fortsättas. Aktivera status tåg/färja igen om så önskas.

Vyn Färja/tåg (se **Färja/tåg on page 12**) visas automatiskt om villkoren för ”daglig vila med avbrott för färja/tåg” har uppfyllts.

Det går bara att få DDS-stöd för färja/tåg en gång om dagen/i samband med dygnsvila. Vi rekommenderar att tädningen stängs av under kortare färje-/tågresor för att undvika rörelsefel.

OBS!

Vi rekommenderar att du inte tar ut kortet från färdskrivaren under dygnsvilan när statusen färja/tåg används.
Vi rekommenderar även att du undviker att byta förare under en pågående dygnsvila som inkluderar statusen färja/tåg.

För mer information, se även **Data och specifikationer on page 88**.

Körning utanför omfång

En del körförhållanden kräver ingen registrering av tiden på färdskrivaren, till exempel körning i länder som saknar sådan lagstiftning. Det här körläget kallas utanför omfång.

För mer information, se nationella regler och EU:s regelverk 561/2006 för färdskrivare.

Aktivera eller avaktivera läget för körning utanför omfång:

1. Tryck på **OK** för att visa menyn.
2. Välj:
   PLATSER
3. Tryck på **OK** och välj:
   Ange OUT
4. Tryck på **OK**.
   - Om du aktiverar läget för körning utanför omfång visar standardvyn på displayen:

     OUT

Läget för körning utanför omfång aktiveras.

- Om du avaktiverar läget för körning utanför omfång visar displayen:

  Avsluta
  OUT-läge?

5. Tryck på **OK** för att bekräfta. Läget för körning utanför omfång avaktiveras.

Lastnings-/avlastningsåtgärd

Som förare kan du manuellt registrera när lastning, avlastning eller samtidig lastning/avlastning utförs. Endast en åtgärd av varje typ kan utföras inom en kalenderminut.

Bekräfta en åtgärd genom att följa stegen nedan:

1. Tryck på **OK** för att visa menyn.
2. Välj:
   PLATSER
3. Tryck på **OK** och välj:
   Lasta/Lasta av
4. Tryck på **OK**.
5. Tryck på knappen nedanför piktogrammet för den önskade åtgärden enligt tabellen nedan:

Display	Knapp	Vald funktion
		Avbryt och gå tillbaka till föregående meny
		Bekräfta en lastningsåtgärd
		Bekräfta en avlastningsåtgärd
	OK	Bekräfta en samtidig lastnings- och avlastningsåtgärd

Mer om kvarvarande körtid

Vyn Kvarvarande körtid kan innehålla olika information i ett förarexempel.

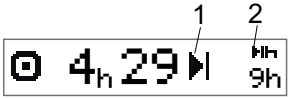

Följande piktogram kan visas i position (1) och har följande innebörd:

	Dags för rast	45 eller 15 + 30 min
	Dags för dygnsvila	11 eller 9 timmar
	Dags för veckovila eller gräns för veckokörtid nådd.	45 eller 24 timmar eller vänta till nästa vecka
	Gräns för 2-veckors körtid nådd	Vänta till nästa vecka

Om piktogrammet (2) visas innebär det följande:



En dygnsvila måste påbörjas omedelbart när den kvarvarande tiden är noll.



En veckovila måste påbörjas omedelbart när den kvarvarande tiden är noll.



Arbetstid är orsaken till nästa avbrott eller vila.

DDS-beräkningar och -begränsningar

Du hittar mer information om DDS-beräkningarna och -begränsningarna i referensdelen. Se **Data och specifikationer on page 88**.

Driver Timer Display (DTD)
Förarens Timerdisplay

Förarens Timerdisplay (DTD) i färdskrivaren används för att få assistans angående kör- och vilotiderna när föraren är utanför den normala DDS-kalkylen.

DTD fungerar även utan att förarkortet är infört. Ingen skillnad sker om förarkortet tas ut, eftersom dessa tidtagare baseras på registrerade aktiviteter i färdskrivaren och inte på det införda förarkortet.

För att aktivera DTD-funktionen:

1. Gå till DTD-displayen.
2. Tryck och håll inne **OK** för att aktivera.
3. Räkneverken är nu redo att registrera körning och vila.

För att avaktivera DTD-funktionen:

1. Gå till DTD-displayen.
2. Tryck och håll inne **OK** för att avaktivera.
3. Funktionen är nu avaktiverad och återställd till noll.

OBS!

DDS-varningar kommer att avaktiveras medan du är i denna display och DTD är aktiv, utom för 4h30-varningen.

Funktionen är avaktiverad och räkneverken nollställda.

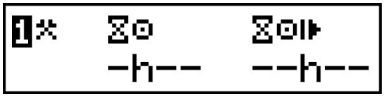

Funktionen är aktiverad och nuvarande aktivitet är arbete. Arbetsaktiviteten kommer inte att inverka på räkneverken.

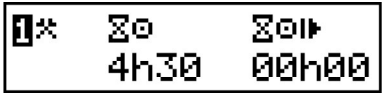

Funktionen är aktiverad och nuvarande aktivitet är Körning. Timern till vänster kommer att räkna ner till 0h00 med varje varje körd minut som registreras i färdskrivaren efter att funktionen har aktiverats. Den återställs efter 45 minuters Vila/Tillgänglighet. Timern till höger kommer att räkna uppåt tills den når 99h59, eller då funktionen avaktiveras.

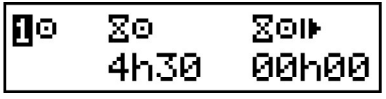

Funktionen är aktiverad och nuvarande aktivitet är Vila. Vila och Tillgänglighet kommer att räknas ner på timern till vänster från 45 minuter till 0h00. Detta kommer inte att inverka på timern till höger. 15 min + 30 min kan användas i stället för 45 min.



Funktionen är aktiverad och nuvarande aktivitet är Tillgänglighet. Vila och Tillgänglighet kommer att räknas ner på timern till vänster från 45 minuter till 0h00. Detta kommer inte att inverka på timern till höger. 15 min + 30 min kan användas i stället för 45 min.



POA/tillgänglig tid (Period of Availability)

I DDS-beräkningar

I DDS-läge (Driver Decision Support) kan POA beräknas som rast/vila (JA) eller inte beräknas som rast/vila (NEJ).

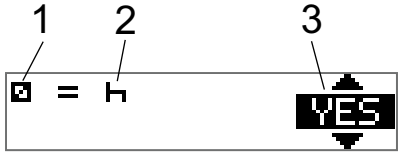

1. Piktogram för tillgänglighet.
2. Piktogram för rast/vila.
3. Du kan växla mellan JA (POA beräknas som rast/vila) och NEJ (POA beräknas *inte* som rast/vila).

I WTD-beräkningar

På grund av att olika bestämmelser tillämpas inom EU kan POA/tillgänglig tid beräknas antingen som *rast/vila* eller som *arbete*.

I WTD-läge (Working Time Directive) kan POA beräknas som arbete (JA) eller inte beräknas som arbete (NEJ).

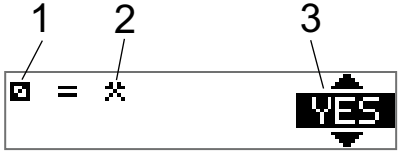

1. Piktogram för tillgänglighet.
2. Piktogram för arbete.
3. Du kan växla mellan JA (POA beräknas som arbete) och NEJ (POA beräknas *inte* som arbete).

INFO-menyn

När du väljer Info-menyn visas följande vyer:

- Kalendertid kvar att vila.
- Sammanlagd körtid förare 1.
- Sammanlagd körtid förare 2.
- Lokal tid och datum.
- UTC-datum och tid.
- GNSS-data.
- Produkt, programvarans identifieringsnummer och certifikat.
- Artikelnummer, variant och maskinvarunummer.
- Företagslås aktiverat.
- Tid till nedladdning och kalibrering.
- DSRC-serienummer och certifikatnummer.

OBS!

Info-menyn finns bara tillgänglig då fordonet står stilla.

Öppna INFO-menyn

Du kan öppna INFO-menyn på följande sätt:

1. Tryck på **OK** för att visa menyerna.
2. Välj:
   INFO
3. Tryck på **OK**.

Nu kan du flytta mellan de olika vyerna med pilknapparna.

Kalendertid kvar till vila

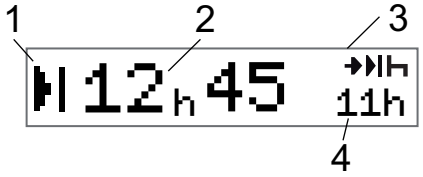

1. Ikon för Kalendertid kvar till vila.
2. Kalendertid kvar tills vilan måste påbörjas.
3. Ikon som visar att nästa vila måste vara en dygnsvila.
4. Visar hur lång vilan måste vara (11 timmar i det här fallet).

Sammanlagd körtid förare 1/2

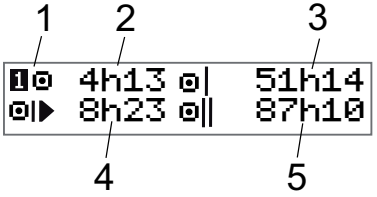

1. Förare 1 (det finns en likadan display för förare 2).
2. Kontinuerlig körtid.
3. Sammanlagd veckokörtid.
4. Sammanlagd daglig körtid.
5. Sammanlagd 2 veckors körtid.

Vyn Tid till nedladdning och kalibrering

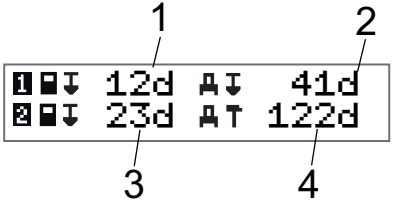

1. Dagar kvar tills kortet för förare 1 måste laddas ned.
2. Dagar kvar tills färdskrivardata måste laddas ned.
3. Dagar kvar tills kortet för förare 2 måste laddas ned.
4. Dagar kvar tills färdskrivaren måste kalibreras.

Produkt och certifiering

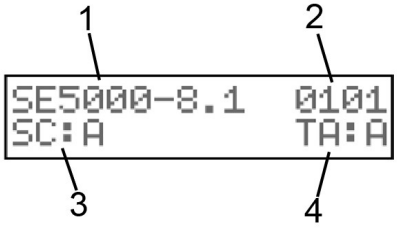

1. Produktnamn
2. Programvarans identifieringsnummer (SWID)
3. Säkerhetscertifiering
4. Certifikat för typgodkännande

Artikelnummer och maskinvara

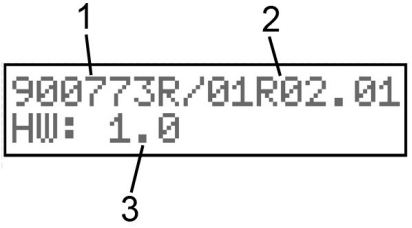

1. Artikelnummer
2. Variantnummer och version

3. Maskinvarunummer

GNSS-positionering

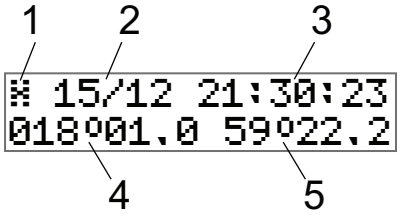

1. GNSS-piktogram och autentiseringsstatus.
2. Datum (dd/MM) för senaste position från GNSS.
3. Tid (hh:mm:ss) för senaste position från GNSS (UTC-tid). Om tiden är statisk finns det inte någon GNSS-mottagning för tillfället.
4. Latitud.
5. Longitud.

Företagslås aktiverat

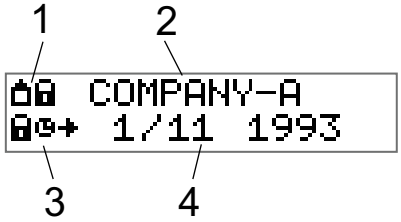

1. Piktogramkombination, företagslåsningar
2. Namnet på företaget med ett aktiverat lås.
3. Piktogram som indikerar låst starttid.
4. Data när företagsdatan låstes in.

DSRC-display

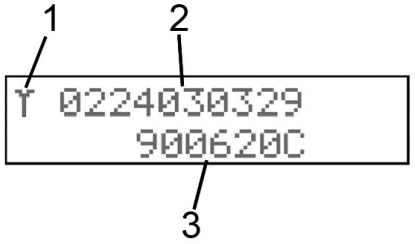

1. DSRC-piktogram
2. Utökat DSRC-serienummer
3. DSRC-certifieringsnummer

Förarinställningar

Föraren kan göra följande inställningar:

- Byta språk
- Aktivera/avaktivera DDS-presentation
- Aktivera/avaktivera DDS-varningar
- Ändra lokal tid
- Sommartid
- Ändra lokal tid
- Invertera färger på displayen
- Förarna samtycker till export av personuppgifter
- Visa registreringsnummer (VRN)
- Aktivera/avaktivera WTD-presentation
- Bluetooth-hopparning/anslutning/RHMI

Byta språk

Som standard används förarkortets språk i färdskrivaren färdskrivare och på

utskrifter, men du kan ändra vilket språk som ska användas.

Om du byter språk sparas det nya språket endast i färdskrivaren färdskrivare och inte på förarkortet.

1. Tryck på **OK** för att visa menyn.
2. Välj:
   INSTÄLLNINGAR
3. Tryck på **OK** och välj:
   Språk
4. Tryck på **OK** och välj önskat språk.
5. Tryck på **OK** för att bekräfta. Språket ändras.

DDS-presentation PÅ/AV

Som standard är DDS (Driver Decision Support) aktiverat (PÅ), men funktionen går att stänga AV. Detta innebär att både presentationen och alla varningar som är förknippade med DDS stängs av.

1. Tryck på **OK** för att visa menyn.
2. Välj:
   INSTÄLLNINGAR
3. Tryck på **OK** och välj:
   DDS inställningar
4. Tryck på **OK** och välj:
   aktivera DDS
5. Välj **AV** för att avaktivera DDS-presentationen.
6. Tryck på **OK** för att bekräfta. DDS-presentationen är nu avaktiverad.

DDS-varningar PÅ/AV

Som standard är DDS-varningar (Driver Decision Support) aktiverade (PÅ), men de går att stänga AV.

1. Tryck på **OK** för att visa menyn.
2. Välj:
   INSTÄLLNINGAR
3. Tryck på **OK** och välj:
   DDS inställningar
4. Tryck på **OK** och välj:
   DDS varningar
5. Välj **AV** för att avaktivera DDS-varningarna.
6. Tryck på **OK** för att bekräfta. DDS-varningarna är nu avaktiverade.

Ändra lokal tid

OBS!

Detta menyval är inte tillgängligt om Lokaltidsfunktionen är inställd på ALTA (Automatic Local Time Adjustment).

Den lokala tiden är den aktuella tiden i ett visst land. Lokal tid visas bara som information på displayen och på vissa utskrifter.

Lokal tid kan även ställas in manuellt och ändras i steg om 30 minuter.

1. Tryck på **OK** för att visa menyn.
2. Välj:
   INSTÄLLNINGAR
3. Tryck på **OK** och välj:
   Lokal tid
4. Tryck på **OK**.
5. Ändra tiden med pilknapparna.
6. Tryck på **OK** för att bekräfta. Den lokala tiden ändras.

Sommartid

I EU-länderna får du en påminnelse av färdskrivaren om att ändra den lokala tiden efter sommartid eller vintertid.

1. Om en ändring behöver göras visar displayen:
   `Ny tid?`
2. Tryck på **OK** för att bekräfta. Den lokala tiden ändras.

Lokal tidsfunktion

Denna funktion gör det möjligt för föraren att välja om färdskrivaren ska använda automatiska funktioner för lokal tid.

1. Tryck på **OK** för att visa menyn.
2. Välj:
   `INSTÄLLNINGAR`
3. Tryck på **OK** och välj:
   `Local time func`
4. Tryck på **OK**.
5. Ändra inställningen med pilknapparna.
6. Tryck på **OK** för att bekräfta. Den lokala tidsfunktionen har ändrats.

Inställningen har 3 alternativ som föraren väljer mellan:

AV – Färdskrivaren tillåter alla användare att ändra lokal tid med hjälp av Lokaltidsmenyn, eller genom att sända en lokaltidsförändring med hjälp av andra gränssnitt, t. ex. CAN eller Diagnostik.

DST – Tillåter samma funktioner som AV, men kommer dessutom att be föraren att bekräfta lokal tid då Sommartid startar eller tar slut.

ALTA – Detta alternativ gör det möjligt för färdskrivaren att utföra en automatisk tidszonsjustering (ALTA) baserat på tidzonen i det nuvarande landet. Lokal tid kommer även att automatiskt ändras med sommartid. Ändringarna för lokal tid kräver inte något ingrepp från användaren.

OBS!

Då alternativet ALTA är valt kommer den lokala tidsmenyn inte att vara tillgänglig. Funktionen att ändra den lokala tiden med hjälp av ett annat gränssnitt kommer endast att vara tillgängligt då färdskrivaren är i kalibreringsläget.

Förarna samtycker till export av personuppgifter

Föraren kan välja att acceptera export av personuppgifter från färdskrivaren.

1. Tryck på **OK** för att visa menyn.
2. Välj:
   `INSTÄLLNINGAR`
3. Tryck på **OK** och välj:
   `Förares medgiv.`
4. Vid:
   `OK att exp. personuppg.?`

   Välj **JA** eller **NEJ**.
5. Tryck på **OK** för att bekräfta. Inställningen sparades.

Invertera färger på displayen

Displayen har två visningslägen: mörk bakgrund med ljus text, eller ljus bakgrund med mörk text.

1. Tryck på **OK** för att visa menyn.
2. Välj:

INSTÄLLNINGAR

3. Tryck på **OK** och välj:
   Invertera display
4. Tryck på **OK** för att bekräfta.
   Displayen inverteras.

För att återställa displayen följer du samma steg, men väljer **NEJ** i steg 3.

Visa registreringsnummer

Fordonets registreringsnummer (VRN) kan visas av föraren, men det krävs ett företagskort för att ställa in det, se **Ställa in registreringsnummer (VRN) on page 44**.

1. Tryck på **OK** för att visa menyn.
2. Välj:
   INSTÄLLNINGAR
3. Tryck på **OK** och välj:
   Reg. nummer
4. Tryck på **OK** för att bekräfta.
   Registreringsnumret visas.

Bluetooth

Den här färdskrivaren är Bluetooth-kompatibel så att du kan ansluta din telefon/surfplatta eller motsvarande enhet till den. Du kan ansluta 1 enhet när ett giltigt kort är isatt, och upp till 16 enheter kan paras ihop. Färdskrivaren kommer ihåg vilken enhet som användes med vilket kort så att det går snabbare att ansluta vid förarbyte.

Bluetooth-funktionen är indelad i två delar: ITS och RHMI.

ITS-delen möjliggör nedladdning och kalibrering/diagnostik enligt tillägg 7 och tillägg 8 i bilaga 1C.

RHMI-delen möjliggör manuella inmatningar enligt definitionen i Smart färdskrivare version 2 (bilenhet), specifikation för fjärr-HMI och transportprotokoll för ITS

Förare samtycker till att varje kort som de behöver sätta i reglerar vilka data som kan användas via ITS och RHMI. Detta förarsamtycke kan senare ändras via menyer i färdskrivaren.

För att använda RHMI-funktioner måste du även bekräfta för varje förarkort som sätts in i färdskrivaren att RHMI tillåts. Detta tillstånd kan senare ändras via menyer i färdskrivaren.

På huvuddisplayen kan du se om det finns en aktiv ITS- eller RHMI-anslutning bredvid aktivitetspiktogrammet för förare 1.

ITS

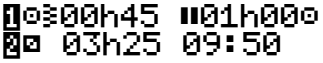

RHMI

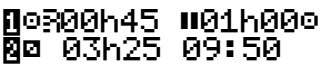

Aktivera Bluetooth-funktionen

Du kan aktivera/inaktivera Bluetooth-funktionen i färdskrivaren genom att följa stegen nedan:

1. Tryck på **OK** för att visa menyn.
2. Välj:
   INSTÄLLNINGAR
3. Tryck på **OK** och välj:
   Bluetooth
4. Tryck på **OK** och välj:
   Aktivera Bluetooth

5. Tryck på **OK**, välj **JA** eller **NEJ** och bekräfta med **OK**.

Para ihop med Bluetooth (ITS)

För att para ihop enheten med färdskrivaren följer du stegen nedan:

1. Sätt i kortet i färdskrivaren.
2. Tryck på **OK** för att visa menyn.
3. Välj:
   INSTÄLLNINGAR
4. Tryck på **OK** och välj:
   Bluetooth
5. Tryck på **OK** och välj:
   Para ny Enhet?
6. Tryck på **OK** för att tillåta att en enhet paras ihop (tidsgräns nås efter 300 sek). Du kan avbryta hopparningen genom att trycka på **Tillbaka**.
7. Aktivera Bluetooth-hopparning till färdskrivaren på din enhet. SE5000-xxx (där xxx är färdskrivarens serienummer)
8. När hopparningstoken visas väljer du **JA** för att bekräfta hopparningen till din enhet.

   ✓ Parning Klar

När hopparningen och anslutningen har slutförts visar huvuddisplayen ett piktogram som informerar dig om att en Bluetooth-/ITS-enhet nu är ansluten.

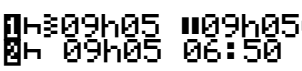

Anslut en redan hopparad enhet (ITS)

Färdskrivaren registrerar din anslutna enhet och kortdata så att den kan ansluta igen automatiskt nästa gång som du sätter i kortet. Om det är första gången som du använder färdskrivaren och du vill ansluta till en redan hopparad enhet följer du stegen nedan:

1. Sätt i kortet i färdskrivaren.
2. Tryck på **OK** för att visa menyn.
3. Välj:
   INSTÄLLNINGAR
4. Tryck på **OK** och välj:
   Bluetooth
5. Tryck på **OK** och välj:
   Hopparade enheter
6. Tryck på **OK** och välj den enhet som du vill para ihop:
   (Den nedre raden visar enhetens namn)
   Hopparade enheter ----------
7. Tryck på **OK** och välj:
   Anslut till ----------
8. Färdskrivaren tillåter nu att enheten upprättar anslutningen.

När anslutningen har slutförts visar huvuddisplayen ett piktogram som informerar dig om att en Bluetooth-/ITS-enhet nu är ansluten.

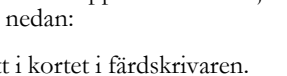

Ta bort en hopparad enhet (ITS)

Färdskrivaren lagrar de senaste 16 hopparade enheterna:

1. Tryck på **OK** för att visa menyn.
2. Välj:
   INSTÄLLNINGAR
3. Tryck på **OK** och välj:

Bluetooth

4. Tryck på **OK** och välj:
   Hopparade enheter
5. Tryck på **OK** och välj den enhet som du vill para ihop:
   (Den nedre raden visar enhetens namn)
   Hopparade enheter ----------
6. Tryck på **OK** och välj:
   Ta bort? ----------
7. Färdskrivaren tar bort den hopparade enheten och återgår till:
   Hopparade enheter

Ta bort alla hopparade enheter (ITS)

Färdskrivaren lagrar de senaste 16 hopparade enheterna:

1. Tryck på **OK** för att visa menyn.
2. Välj:
   INSTÄLLNINGAR
3. Tryck på **OK** och välj:
   Bluetooth
4. Tryck på **OK** och välj:
   Hopparade enheter
5. Tryck på **OK** och välj den enhet som du vill para ihop:
   (Den nedre raden visar enhetens namn)
   Ta bort alla enheter
6. Tryck på **OK** och bekräfta **JA** med **OK** om du vill ta bort alla enheter.

Tillåt RHMI

Varje förare som är kopplad till korten som är isatta för tillfället måste bekräfta att de tillåter fjärr-HMI (RHMI).

När en RHMI-session startas visas frågan Tillåt RHMI? automatiskt om ett kort inte har bekräftat detta tidigare. Om inget av de isatta korten har godkänt RHMI kommer frågan att visas två gånger, en gång per kort. Du kan även komma åt frågan Tillåt RHMI? manuellt med följande steg:

1. Tryck på **OK** för att visa menyn.
2. Välj:
   INSTÄLLNINGAR
3. Tryck på **OK** och välj:
   Bluetooth
4. Tryck på **OK** och välj:
   RHMI
5. Tryck på **OK** och välj:
   Tillåt RHMI?
6. Tryck på **OK**.
7. Om två kort är isatta väljer du önskat kort och trycker på **OK**.
8. När facknumret med frågan Tillåt RHMI? visas väljer du **JA** eller **NEJ** och bekräftar med **OK**.

Manuella inmatningar via RHMI

Du kan göra manuella inmatningar med en RHMI-ansluten enhet.

Det här kan bara utföras om du tidigare har parat ihop enheten och färdskrivaren med ditt kort isatt och det isatta kortet tillåter RHMI-åtkomst.

1. Sätt i kortet.
2. När Vila tills nu? visas kan du börja göra manuella inmatningar via RHMI.
3. Information visas nu under de manuella inmatningarna.
   !R RHMI manuell inmatning pågår…

4. När manuella inmatningar har slutförts visas följande meddelande:

```
Klar att köra
```

Om du avbryter processen under pågående manuella inmatningar visas följande meddelande:

```
!3 RHMI manuell
inmatning avbr.
```

Om du börjar köra under pågående manuella inmatningar kommer processen att avbrytas och inget sparas.

Strömspararläge (viloläge)

När tändningen stängs av övergår färdskrivaren färdskrivare till strömsparläge tio minuter efter den senaste åtgärden. Displayen är avstängd i strömsparläget.

Displayen startas igen om du:

- trycker på valfri knapp
- slår på tändningen
- bogserar fordonet

Skötsel av färdskrivare

Tänk på följande om du vill att färdskrivaren ska ha en lång och problemfri livslängd:

- Ha alltid facken stängda och mata bara ut dem för att sätta i eller ta ut ett kort.
- Placera inga föremål på facken när de är öppna. Annars riskerar de att skadas.
- Håll färdskrivaren ren.
- Rengör en smutsig färdskrivare med en fuktig, mjuk trasa.

Skötsel av kort

Behandla kortet försiktigt och observera följande:

- Böj inte kortet.
- Se till att kortets kontakter hålls rena från smuts och damm.
- Rengör det vid behov med en mjuk trasa.
- Skydda det från skada.
- Om ett kort avvisas som ogiltigt ska du rengöra chippet och sätta i det igen.

Kortet skadat, förlorat eller stulet

Om kortet skadas, går förlorat eller blir stulet måste innehavaren begära ett ersättningskort från ansvarig myndighet i det land där kortet utfärdades.

Om ett kort blir stulet eller om innehavaren misstänker att en obehörig person har tillgång till det, måste innehavaren rapportera detta till den lokala polisen och få ett polisrapportnummer.

En förare utan giltigt förarkort får inte köra ett fordon utrustat med en smart färdskrivare.

Utskrifter

Du kan visa informationen som finns lagrad i färdskrivaren och på förarkorten genom att skriva ut den på papper eller visa den på displayen. Det finns ett antal olika presentationsmöjligheter att välja på.

Läs mer om dem i **Utskriftsexempel on page 72**

Utskriftsdata

1. Tryck på **OK** för att visa menyn och välj:
   `UTSKRIFT`
2. Tryck på **OK** och välj typ av utskrift. Tryck på **OK**.

För en del utskriftstyper måste du ange förarkort och datum. Då visas följande:

`Välj kort 1 eller 2`

3. Välj **1** om du vill skriva ut kortet för förare 1 eller **2** om du vill skriva ut kortet för förare 2.

En del utskrifter kräver val av filsystemsgeneration (generation 2-kort har två filsystem, gen 1 och gen 2). Då visas följande:

`Kort.gen. 1 eller 2`

4. Välj i tillämpliga fall kortfilsysten generation 1 eller 2
5. Välj önskat datum med pilknapparna och tryck på **OK**.
6. Välj om du vill visa datan på displayen eller om du också vill göra en utskrift på papper.

- Välj följande om du endast vill visa datan på displayen:

`display`

- Tryck på **OK** och bläddra igenom data med pilknapparna och tryck sedan på **OK** för att återgå.
- Välj följande om du vill göra en utskrift:

`skrivare`

- Tryck på **OK**. Displayen visar:

`Utskrift pågår`

- Håll knappen **Tillbaka** nedtryckt för att avbryta. Vänta tills meddelandet försvinner och dra sedan utskriften uppåt för att riva av den.

OBS!

Se till att öppningen i papperskassetten inte är blockerad för att undvika att pappret fastnar.

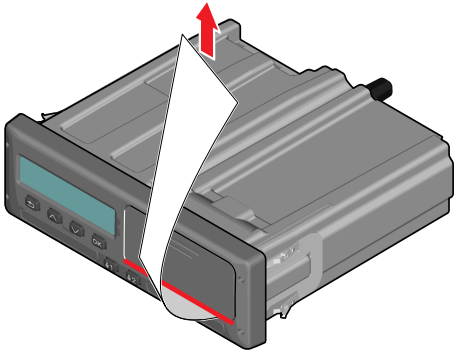

Byte av pappersrulle

OBS!

För att undvika funktionsfel bör du endast använda skrivarpapper som godkänts av Stoneridge.

1. Tryck på den övre kanten av frontpanelen. Panelen öppnas.

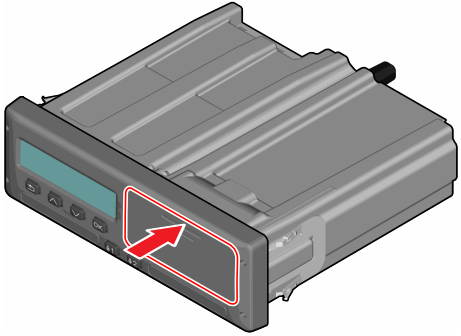

2. Håll i den undre kanten av panelen och dra försiktigt ut kassetten.

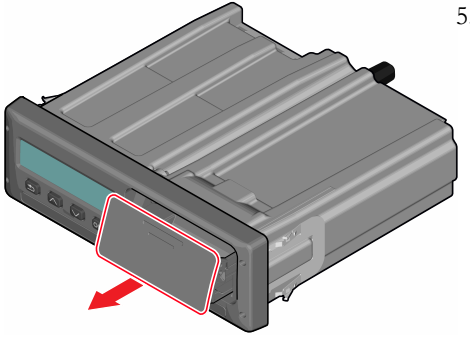

3. Mata pappret runt baksidan av papperskassetten och framåt förbi panelens undre kant.

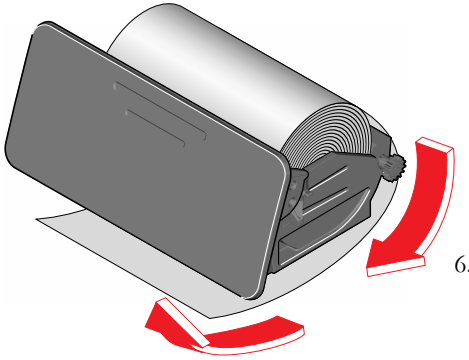

4. Sätt i pappret i skrivaren.
5. För in papperskassetten i färdskrivaren och tryck på nedre delen av panelen för att stänga den.

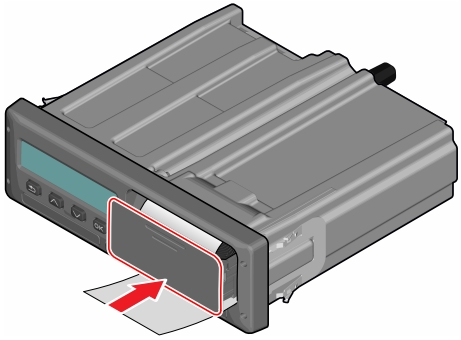

6. Dra pappret uppåt och riv av.

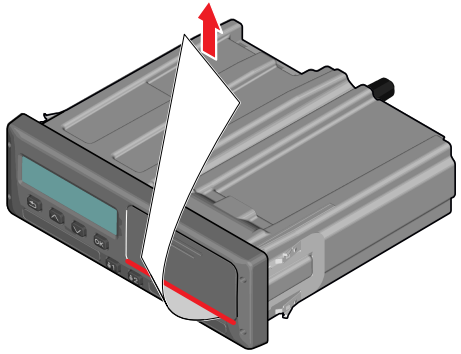

Företagsdelen

Företagsdelen innehåller information för fordonsägare och åkerier som har särskilda ansvarsområden enligt följande huvudavsnitt:

- **Företagskontroll** – företaget är skyldigt att utföra kontroller av färdskrivaren och föra register.
- **Verkstadskontroll** – företaget måste ordna en verkstadskontroll av färdskrivaren och föra register över kontrollen.
- **Aktivera och avaktivera företagslås** – företaget kan låsa data så att inga obehöriga kan komma åt dem. Här beskrivs låsfunktionen och återställningsfunktionen (avaktivering av företagslås).
- **Nedladdning av data** – företaget är skyldigt att utföra nedladdning av data för färdskrivaren.
- **Företagskort** – innehåller information om företagskortet.
- **Företagsinställningar** – en del inställningar som endast finns tillgängliga för företagets personal visas här.

OBS!

Företaget måste se till att alla fordon är försedda med en smart färdskrivare om detta krävs enligt EU-bestämmelser och nationella lagar. Företagskortet är personligt och får inte användas av någon annan än den rättmätige innehavaren.

Företagskontroll

Företagskontrollen ska garantera att:

- Typgodkännandenumret är korrekt.
- UTC-tidens inställning är korrekt inom 5 minuter.
- Färdskrivaren håller sig inom det korrekta kalibreringsintervallet.
- Installationsskylten är giltig och att den är oskadad.

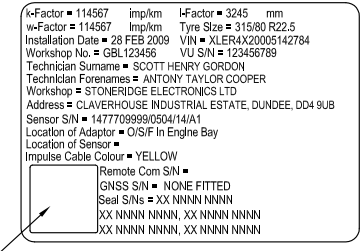

- Manipuleringsetiketten inte har rivits sönder.

Företagskontrollen ska också garantera att:

- Lagrade kalibreringsvärden som anges i utskriften av tekniska data stämmer överens med vad som anges på installationsskylten.
- Färdskrivarens internt lagrade fordonsparametrar (chassinummer [VIN] och registreringsnummer [VRN]) stämmer överens med fordonets faktiska uppgifter.
- Färdskrivaren inte har några synliga skador.
- Färdskrivaren inte har drabbats av händelser eller fel som påverkar producerade data. Data om händelser och fel kan användas för att verifiera detta.

Håll ett register

Håll ett register över företagskontrollen.

Inspektionsfel

Om det upptäcks fel under någon av de punkter som ingår i företagskontrollen, eller om det uppstår tveksamheter rörande företagskontrollen, måste fordonet tas till en verkstad för smarta färdskrivare för inspektion.

Annars kommer det att beslutas att företaget bryter mot EU-, EES- och AETR-bestämmelserna för färdskrivare och att fordonet där färdskrivaren monterats inte får användas.

OBS!

Kontakta berörd myndighet för nationella bestämmelser.

Verkstadskontroll

Färdskrivarinstallationen måste genomgå en verkstadskontroll vartannat år. Företaget är ansvarigt för att ordna kontrollen och föra register över resultatet (utförs vid en verkstad som är auktoriserad för smarta färdskrivare).

Installationsskylten, som finns monterad i närheten av färdskrivaren, anger datumet för den senaste kontrollen. Även datumet för nästa kalibrering står längst ner i den tekniska utskriften.

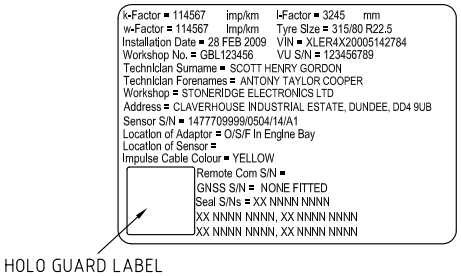

OBS!

Installationsskylten måste alltid vara giltig och oskadad.

Se till att informationen i färdskrivarens testcertifikat från en återkommande kontroll på en verkstad är korrekt.

Följande information måste sparas av företaget:

- Testcertifikat från verkstaden.
- Intyg om data som inte kan laddas ner, se **Nedladdning – varför? on the next page**.

Data måste finnas tillgängliga i händelse av kontroller eller revisioner från en kontrollmyndighet.

Aktivera/avaktivera företagslås

Företagsägaren kan aktivera företagslåset för färdskrivardata så att obehöriga personer inte kan komma åt dem.

Vi rekommenderar att du aktiverar företagslåset innan färdskrivaren används. Om du aktiverar företagslåset senare kommer alla data fram till den tidpunkten att vara upplåsta och tillgängliga.

Sälja fordonet

Om fordonet ska säljas måste företagslåset avaktiveras innan fordonet överlämnas till den nya ägaren. Annars finns risk för sammanblandning vid datalagringen.

När du sätter i ett företagskort.

När ett företagskort matas in och företagets data är inte låsta visas automatiskt statusen Aktivera/avaktivera företagslås.

1. Sätt in ett företagskort i fack 1 eller 2
   Färdskrivaren övergår automatiskt till företagsläget.

Om två företagskort har satts i kommer det senast isatta kortet att matas ut.

Om ditt företag inte har en aktiv låsning av datan visas en påminnelse om att aktivera företagslåset:

```
Företag
låsning
```

I det här läget kan du aktivera företagslåset (eller låta företagets data vara olåsta/åtkomliga):

2. Välj **JA** och tryck på **OK**.

Följande display visas under ett par sekunder:

```
Företagslås
aktiverat
```

Du kan när som helst visa status för aktiverat/avaktiverat företagslås genom att välja menyn INFO, se **Öppna INFO-menyn on page 26**.

Ett annat företagslås är fortfarande aktiverat

Om en aktivering av företagslåset utförs när ett annat företagslås är aktiverat, utför färdskrivaren automatiskt en avaktivering

av det tidigare företagslåset. Inget företag förlorar några data.

Aktivera företagslås

Om företagets data inte har låsts visas menyn Företagslås när företagets kort har matats in i färdskrivaren. Företagslåsning kan utföras när som helst.

1. Tryck på **OK** för att visa färdskrivarmenyn.
2. Välj:
   FÖRETAGSLÅS
3. Tryck på **OK**.

Displayen visar:

```
Företag
låsning
```

5. Välj **JA** och tryck på **OK**.

Följande display visas under ett par sekunder:

```
Företagslås
aktiverat
```

Om den senaste avakativeringen gjordes av det aktuella företaget avbryts den och den aktuella aktiveringen förlängs till datum och klockslag för den aktuella aktiveringen.

OBS!

Färdskrivaren kan hantera maximalt 255 företagslåsningar. Därefter tas den äldsta företagslåsningen bort.

Avaktivera företagslås

En avaktivering av företagslås måste utföras innan färdskrivaren förs över till ett annat företag eller om det finns risk att nästa företags data registreras. Om företagslåset inte avaktiveras kommer företagslåset för dessa data inte att avaktiveras förrän nästa användare aktiverar företagslåset.

1. Sätt in ett företagskort i fack 1 eller 2 Färdskrivaren övergår automatiskt till företagsläget.

Om två företagskort har satts i kommer det senast isatta kortet att matas ut.

2. Tryck på **OK** för att visa färdskrivarmenyn.
3. Välj:
   FÖRETAGSLÅS
4. Tryck på **OK**.
5. Välj **JA** och tryck på **OK**.

Displayen visar:

```
Företag
öppning
```

6. Välj **JA** och tryck på **OK** för att aktivera företagslåset.

Följande display visas under ett par sekunder:

```
Företagslås
avaktiverat
```

OBS!

Det aktuella företagslåset står längst ner i den tekniska utskriften.

Nedladdning – varför?

Det tillgängliga minnet på korten och i färdskrivaren är begränsat. När minnet är fullt skrivs informationen över med ny information och går förlorad för alltid.

För att undvika detta samt för att skydda data på kortet och färdskrivaren måste informationen laddas ned. Det innebär att data överförs från kortet/färdskrivaren till en datalagringsenhet utanför fordonet.

Data måste laddas ned regelbundet. Observera att inga data går förlorade under nedladdningen. Data raderas (förstörs) endast när de skrivs över med nya data eller genom en olycka.

OBS!

Kontakta berörd myndighet för mer information.

Utrustning

Lagrade data kan laddas ned från en färdskrivares minne eller ett isatt kort genom att ansluta av nedladdningsutrustning som uppfyller kraven i regeldokumentet 2016/799 (bilaga 1C) tillägg 7 till den främre anslutningen.

Det är även möjligt att utföra en fjärrnedladdning eller en nedladdning med ITS, men detta beskrivs inte här.

Många typer av utrustning kan ladda ned korten direkt genom att korten sätts i ett kortfack i den aktuella utrustningen.

Nedladdningsutrustningen genererar en digital signatur som lagras tillsammans med nedladdade data.

Nedladdningsprocedur

OBS!

Om ett förarkort finns isatt i fack 1 sätts företagskortet in i fack 2 för att utföra nedladdningen.

1. Ta bort skrivarkassetten.
2. Anslut nedladdningsutrustningen till färdskrivaren via den främre 6-vägs nedladdningsanslutningen.

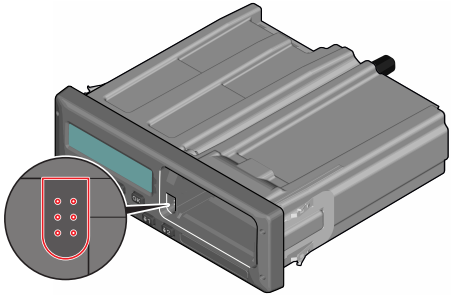

3. Starta nedladdningen av data enligt instruktionerna för nedladdningsutrustningen.

Färdskrivaren visar:

```
överföring pågår
```

När nedladdningen är klar visas följande meddelande:

```
överföringen slutförd
```

Om nedladdningen misslyckas visas följande varning på displayen:

```
överföringen
misslyckades
```

Se **Displaymeddelanden** p sidan **57**

Håll ett register

Lagra alla nedladdade data på ett säkert och lämpligt sätt. Detta förhindrar att obehöriga kan komma åt informationen.

Data måste finnas tillgängliga i händelse av kontroller eller revisioner från en kontrollmyndighet.

Intyg – om informationen inte kan laddas ned

Om det inte går att hämta data från en felaktig färdskrivare vid verkstaden utfärdas ett intyg om detta.

Ett sådant intyg som erhållits från en verkstad måste förvaras på ett säkert sätt. Intyget måste finnas tillgängligt för

kontrollmyndigheterna vid kontroller eller revisioner.

Det är lämpligt att en verkstad för smarta färdskrivare håller ett register över utfärdade intyg om data som inte kan hämtas.

OBS!

Om en verkstad får en skriftlig begäran från en kontrollmyndighet, kan en kopia av lagrade nedladdade data lämnas till myndigheten i undersökningssyfte utan tillstånd från dataägaren.

Nedladdning med kontrollkort

Kontrollmyndigheten kan hämta data i undersökningssyfte med hjälp av ett giltigt kontrollkort.

Företagskort

Företagskort utfärdas av ansvarig myndighet i det aktuella EU-, EES- eller AETR-landet. (EU – Europeiska unionen, EES – Europeiska ekonomiska samarbetsrådet, AETR – överenskommelse på FN-nivå om internationella vägtransporter). Ett företag kan ha flera företagskort.

Företagskortet måste finnas isatt i färdskrivaren för att identifiera företaget.

OBS!

Om färdskrivaren inte kan läsa kortet (autentisering av företagskortet) kan du läsa mer under **Displaymeddelanden on page 57** och titta efter:

```
Autent.fel kort1
```

Företagskortet kan fjärrgodkännas. Om fjärrgodkännandet misslyckas meddelas användaren via användargränssnittet. Detta kommer inte att synas på fordonsenhetens display.

Kortfacket är låst när fordonet är i rörelse, när färdskrivaren är upptagen med att behandla företagskortet och när strömmen till färdskrivaren bryts.

Företagskortet kan lagra minst 230 registreringar. Det maximala antalet registreringar beror på typen av kort. När den övre gränsen är nådd kommer de data som är äldst att skrivas över.

Data lagrade vid aktivering/avaktivering av företagslås eller nedladdning

Varje gång ett företagskort sätts in i en färdskrivare sparas en registrering av kortaktiviteten på företagskortet och i färdskrivaren.

- Datum och klockslag för företagsaktiviteten.
- Typ av aktivitet utförd.
- Nedladdad period, om tillämpligt.
- Registreringsnummer och nationell registreringsmyndighet för det aktuella fordonet.
- Förarkortets nummer och land där det är utfärdat, vid nedladdning från ett kort.

Data som sparas på företagskort

En registrering av kortaktiviteten, inklusive följande kort- och kortinnehavarupplysningar, sparas på företagskortet:

- Kortnummer.
- Land och datum för utfärdande, samt utfärdande myndighets namn.
- Kortets giltighetstid – startdatum och utgångsdatum.
- Företagets namn och adress.

Data om företagsaktivitet sparade i färdskrivare

Varje gång ett företagskort används för att utföra en företagsaktivitet registreras det i färdskrivaren.

Följande data sparas när aktivering/avaktivering av företagslås utförs:

- Datum och klockslag för aktivering.
- Datum och klockslag för avaktivering.
- Företagskortets nummer och land där kortet är utfärdat.
- Företagets namn och adress.

Följande data sparas när nedladdning utförs:

- Datum och klockslag för nedladdning.
- Företagskortets nummer.
- Utfärdande medlemsland för det kort som används för hämtningen.

Företagsinställningar

Du måste ha ett företagskort isatt för att komma åt följande inställningar.

Visa nedladdningsförlopp

Du kan välja att visa nedladdningsförloppet eller dölja det.

1. Tryck på **OK** för att visa menyn.
2. Välj:
   `Inställn.`
3. Tryck på **OK**.
4. Välj:
   `Parametrar`
5. Tryck på **OK**.
6. Välj:
   `Visa nedladd.förlopp`
7. Om processen ska visas väljer du:
   `JA`
8. Om processen inte ska visas väljer du:
   `NEJ`
9. Tryck på **OK** för att bekräfta.

WTD-presentation PÅ/AV

Som standard är WTD (Working Time Directive monitoring) aktiverat (PÅ), men funktionen går att stänga AV. Detta innebär att både presentationen och alla varningar som är förknippade med WTD-övervakning stängs av.

1. Tryck på **OK** för att visa menyn.
2. Välj:
   `INSTÄLLNINGAR`
3. Tryck på **OK** och välj:
   `WTD-inställningar`
4. Tryck på **OK** och välj:
   `Aktivera WTD`
5. Välj **AV** för att avaktivera WTD-presentationen.
6. Tryck på **OK** för att bekräfta. WTD-presentationen är nu avaktiverad.

D8-dataformat

1. Tryck på **OK** för att visa menyn.
2. Välj:
   INSTÄLLNINGAR
3. Tryck på **OK**.
4. Välj:
   Parametrar
5. Tryck på **OK**.
6. Välj:
   D8 dataformat
7. För SRE:S egna format – välj:
   SRE
8. För äldre format – välj:
   2400
9. Tryck på **OK** för att bekräfta.

Ställa in aktivitet när tändningen slås på eller stängs av

Du kan ställa in en aktivitet som ska väljas automatiskt när tändningen slås på eller stängs av. Aktivitetsändringen gäller både förare 1 och förare 2.

1. Tryck på **OK** för att visa menyn.
2. Välj:
   INSTÄLLNINGAR
3. Tryck på **OK**.
4. Välj:
   Parametrar
5. Tryck på **OK**.
6. Välj något av följande (beroende på vilken inställning du vill göra):
   Standardaktivitet nyckel på
   Standardaktivitet nyckel av
7. Tryck på **OK** för att bekräfta.

Ställa in tidsgräns för manuella inmatningar

De manuella inmatningarna avslutas om ingen inmatning har skett på 1 eller 20 minuter, beroende på inställningarna. Som standard är tidsgränsen 20 minuter.

1. Tryck på **OK** för att visa menyn.
2. Välj:
   INSTÄLLNINGAR
3. Tryck på **OK**.
4. Välj:
   Parametrar
5. Tryck på **OK**.
6. Välj:
   Tidsgräns för man. inmatningar
7. Tryck på **OK**.
8. Välj något av följande:
   1 min
   20 min
9. Tryck på **OK**.

Ställa in registreringsnummer (VRN)

Fordonets registreringsnummer (VRN) ställs normalt sett in under installationen. Om registreringsnummer saknas kan du dock ange det själv. Företaget kan endast registrera numret en gång.

1. Tryck på **OK** för att visa menyn.
2. Välj:
   INSTÄLLNINGAR
3. Tryck på **OK**.
4. Välj:

Reg. nummer

5. Tryck på **OK**.
6. Ange reg. nummer visas. Tryck på **OK**.
7. Välj startland och tryck på **OK**.
8. Välj önskad teckenuppsättning (standard är Latin 1) och tryck på **OK**.
9. Välj det första tecknet i registreringsnumret och tryck på **OK**. Upprepa tills hela numret har angetts. Du kan ange upp till 13 tecken.
10. Välj symbolen ↵ och tryck på **OK**.
11. Tryck på **OK** för att bekräfta. Registreringsnumret är nu inställt.

Start- och slutplats

Funktionen som ber föraren att registrera en Startplats eller en Slutplats om kortet lämnas i färdskrivaren under den dagliga vilan kan aktiveras och inaktiveras i denna meny.

Om den är aktiverad har du 3 alternativ för hur länge frågan ska visas på displayen innan färdskrivaren tar bort förslaget att föra in Startplats eller Slutplats.

1. Tryck på **OK** för att visa menyn.
2. Välj:

   INSTÄLLNINGAR
3. Tryck på **OK**
4. Välj:

   Parametrar
5. Tryck på **OK**.
6. Välj **Fråga om arbetsperiod land**:

   Påminnelse om start/slut
7. Välj önskat alternativ och tryck på **OK**:

OFF - Om du inte vill att färdskrivaren ska föreslå att registrera Start- eller Slutplats när tändningen slås på eller stängs av.

ON - Färdskrivaren föreslår registrering och fortsätter att visa detta tills det bekräftas.

30sec - Färdskrivaren föreslår registrering och visar detta under 30 sekunder eller tills det bekräftas.

2min - Färdskrivaren föreslår registrering och visar detta under 2 minuter eller tills det bekräftas.

DDS inställningar

Företaget kan använda ett antal DDS-inställningar, se tabellen med alla DDS-inställningarna.

Tabell med alla DDS-inställningar

Den här tabellen innehåller alla DDS-inställningar.

- på/av – visningen kan sättas på (aktiveras) eller stängas av (avaktiveras).
- dagar – är en inställning för hur många dagar i förväg en varning eller förvarning ska visas.

DDS-displayer

Displaytext	Inställn.	Beskrivning
aktivera DDS	på/av	Ange om DDS ska visas eller inte. Tillgängligt för både förare och företag.
DDS varningar	på/av	Ange om varningar och förvarningar ska visas eller inte. Tillgängligt för både förare och företag.
12 dagars reg	JA/NEJ	Ange om DDS ska använda 12 (Ja) eller 6 (Nej) dagar vid beräkning av tiden tills nästa veckovila. Det här alternativet är tillgängligt för både förare och företag när funktionen är aktiverad i färdskrivaren. När det är inställt på 12 (Ja) visas en fråga när kortet sätts i så att föraren kan bekräfta om denne fortfarande vill använda den beräkningen
☒ = ⌐	vila/ ngen vila	Ange om POA (tillgänglig tid) ska registreras som vila/rast. Denna funktion är tillgänglig för företag.
9h	på/av	Det här är en förvarning och varning som visas när den dagliga körtiden på 9 timmar snart är uppnådd.
dagl. körtid	på/av	Det här är en förvarning och varning som visas när den maximala dagliga körtiden snart är uppnådd.
vecko- körtid	på/av	Det här är en förvarning och varning som visas när den maximala veckokörtiden snart är uppnådd.
2 veckors körtid	på/av	Det här är en förvarning och varning som visas när den maximala 2-veckorskörtiden snart är uppnådd.
dygns-/vecko vila	på/av	Förvarning och varning för dygns-/veckoviloperiod.
korthämtn. intervall	dagar	Här kan företaget ange antalet dagar mellan nedladdning från kort.
fordonshämt. intervall	dagar	Här kan företaget ange antalet dagar mellan nedladdningar från färdskrivaren.

körtid förvarning	hhmm	Ange hur många minuter (timmar) i förväg färdskrivaren visar en förvarning. Den här inställningen påverkar alla förvarningar utom kontinuerlig körtid
kort går ut förvarning	dagar	Ange hur många dagar i förväg färdskrivaren visar en varning.
hämta kort förvarning	dagar	Ange hur många dagar i förväg färdskrivaren visar en varning.
hämta fordon förvarning	dagar	Ange hur många dagar i förväg färdskrivaren visar en varning.
kalibrering förvarning	dagar	Ange hur många dagar i förväg färdskrivaren visar en varning.
Automatisk DDS-display	på/av	Med den här inställningen kan du ange att färdskrivaren automatiskt ska visa standarddisplayvalet.

WTD-inställningar

Displaytext	Inställn.	Beskrivning
Aktivera WTD	JA/NEJ	Ange om WTD ska användas (aktivera) eller inte användas (avaktivera). Denna funktion är endast tillgänglig för företag.
6h	JA/NEJ	Ange om 6 timmars förvarning och en 6 timmars-varning ska visas eller inte. Denna funktion är tillgänglig för företag.
60h	JA/NEJ	Ange om 60 timmars förvarning och en 60 timmars-varning ska visas eller inte. Denna funktion är tillgänglig för företag.
◘ = ⚒	JA/NEJ	POA/tillgänglig tid beräknas som arbete (JA) eller beräknas inte som arbete (NEJ).
Första vilan/pausen	15,30,45	Ange längden på vilan/rasten till 15, 30 eller 45 minuter

Referensdel

Referensdelen innehåller ytterligare information som kan behövas ibland, men som inte används ofta. Den här delen innehåller:

- **Display- och utskriftssymboler** – innehåller listor med symboler som används på displayen och utskrifterna.
- **Tillgängliga språk** – en lista över språk för displayen.
- **Tillgängliga länder** – en lista över länder som kan väljas som platser.
- **Displaymeddelanden** – en alfabetiskt ordnad ordlista med meddelanden, varningar och fel som kan visas på displayen.
- **Utskriftsexempel** – innehåller de flesta möjliga utskrifterna.
- **ATEX Färdskrivare** – en färdskrivarversion som är avsedd att användas i fordon som transporterar farligt gods.
- **Kontakta Stoneridge** – information om hur du kontaktar Stoneridge.
- **Register**

Förvara den här förar- och företagshandboken i fordonet. Om fordonet säljs ska du lämna handboken till den nya ägaren då färdskrivaren anses vara en del av fordonet.

Närmaste Stoneridge-representant hjälper dig gärna om du har några frågor. Du kan hitta en lista med lokala representanter i kapitlet **Kontakta Stoneridge on page 93**

Symboler

Det här är en lista över de vanligaste symbolerna på displayen och utskrifterna.

Symbol	Beskrivning
	Funktionen är inte tillgänglig
	Fack eller förare
	Fack eller förare 2
	Kort-
	Mata ut
	Annat arbete
	Körning/förare (funktionsläge)
	Vila/rast
	Tillgänglig
	Färd med färja/tåg
OUT	Utanför tillämpningsområdet, - dvs. ingen beräkning görs av hur länge aktiviteterna varar
	Lokal tid/plats
	Start av daglig arbetsperiod
	Slut på daglig arbetsperiod
	Rast
	Från eller till
	Skrivare, utskrift

Symbol	Beskrivning
	Papper
	Display
	Bearbetar, vänta
	Tid, klocka
UTC	UTC-tid
24h	Dagligen
	Varje vecka
	Varannan vecka
	Summa/sammanfattning
	Hastighet
	Hastighetsöverträdelse
	Fel
	Händelser
	Förvarning/fråga/okänd aktivitet/odefinierad lasttyp
	Verkstad/kalibreringsläge
	Företag/företagsläge
	Kontrollant/kontrolläge
	Tillverkare/inte aktiverat
	Säkerhet/godkända positioner/plomberingar
	Extern lagring/nedladdning
	Knappar
	Slutförd

Symbol	Beskrivning
	Färdskrivare (bilenhet), fordon
	Däckstorlek
	Aut.
	Spänningsav-
	Skriv ut
	Skriv ut, undermeny
	Företagslås
	Platser
	Platser, undermeny
	Inställningar
	GNSS-positioneringsfunktion
	ITS-gränssnitt
	Fjärrdetekteringsfunktion (DSRC)
	Lastningsåtgärd
	Avlastningsåtgärd
	Samtidig lastnings- och avlastningsåtgärd
	Lasttyp: Passagerare
	Lasttyp: Varor
	Digital karta/gränspassage
	Manuella inmatningar av köraktiviteter
	RHMI

Symbolkombinationer

Följande kombination av symboler är vanligast.

Symboler	Beskrivning
	Startplats för daglig arbetsperiod
	Slutplats för daglig arbetsperiod
	Från klockslag (UTC)
	Till klockslag (UTC)
	Lokal tid
	Delad körning
	Körtid för en vecka
	Körtid för två veckor
	Utanför omfång – börjar
	Utanför omfång – slutar
	Färja/tågläge - börja
	Färja/tågläge - sluta
	Sammanlagd körtid för aktuell dag
	Låg temperatur för skrivare
	Hög temperatur för skrivare
	Kort saknas
	Förarkort
	Verkstadskort
	Företagskort

Symboler	Beskrivning
	Kontrollkort
	Kontrollplats
	Från fordon
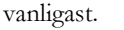	Position efter 3 timmars ackumulerad körtid
	Position där fordonet har passerat en landsgräns
	Position där en lastningsåtgärd har utförts
	Position där en avlastningsåtgärd har utförts
	Position där en samtidig lastnings- och avlastningsåtgärd har utförts
	Dagliga (24 h) aktiviteter från kortet
	Dagliga (24 h) aktiviteter från färdskrivaren
	Händelser och fel från kortet
	Händelser och fel från färdskrivaren
	Tekniska data
	Hastighetsöverträdelse
	Historik över isatta kort
	Isättning av ogiltigt kort
	Kortkonflikt
	Tidsöverlappning

Symboler	Beskrivning
	Körning utan lämpligt kort
	Isättning av kort under färd
	Föregående kortsession inte avslutad på rätt sätt
	Hastighetsöverträdelse
	Spänningsavbrott detekterat
	Fel i rörelsedata
	Rörelsedata-konflikt
	Intrångsförsök
	Tidskonflikt/tidsjustering
	Hastighetsöverträdelsekontroll
	GNSS-position saknas
	Kommunikationsfel med DSRC-enhet
	GNSS-avvikelse
	Kortfel (fack för förare 1)
	Kortfel (fack för förare 2)
	Visningsfel
	Nedladdningsfel
	Skrivarfel
	Sensorfel
	Internt fel bilenhet
	GNSS-fel
	DSRC-fel

Tillgängliga språk

När du sätter in kortet ställs färdskrivaren automatiskt in till språket på kortet. Du kan dock välja något av följande språk.

Språk	Språk på svenska
Български	Bulgariska
Čeština	Tjeckiska
dansk	Danska
Deutsch	Tyska
eesti	Estländska
Ελληνικά	Grekiska
Engelska	Engelska
español	Spanska
français	Franska
íslenska	Isländska
italiano	Italienska
latviešu	Lettiska
lietuvių	Litauiska
magyar	Ungerska
Nederlands	Holländska
norsk	Norska
polski	Polska
português	Portugisiska
română	Rumänska
русский	Ryska
slovenčina	Slovakiska
slovenščina	Slovenska
suomi	Finska
svenska	Svenska
shqip	Albanska
bosanski	Bosniska
hrvatski	Kroatiska
Македонски јаз	Makedonska
srpski	Serbiska
Türşke	Turkiska
українська	Ukraina

Tillgängliga länder

Du kan välja följande länder som plats på färdskrivaren.

Land
Albanien
Andorra
Armenien
Österrike
Azerbajdzjan
Vitryssland
Belgien
Bosnien-Hercegovina
Bulgarien
Kroatien
Cypern
Tjeckien
Danmark
Estland
Färöarna
Finland
Frankrike
Georgien
Tyskland
Grekland
Ungern
Island
Irland
Italien
Kazakstan
Lettland
Liechtenstein
Litauen
Luxemburg
Makedonien
Malta
Monaco
Montenegro

Land
Nederländerna
Norge
Polen
Portugal
Moldavien
Rumänien
Ryssland
San Marino
Serbien
Slovakien
Slovenien
Spanien – regioner
– Andalucía
– Aragón
– Asturias
– Baleares
– Canarias
– Cantabria
– Castilla-La-Mancha
– Castilla-León
– Cataluña
– Extremadura
– Galicia
– La Rioja
– Madrid
– Murcia

Land
– Navarra
– País Vasco
– Valencia
Sverige
Schweiz
Turkiet
Turkmenistan
Ukraina
Storbritannien, inklusive:
– Alderney
– Guernsey
– Isle of Man
– Jersey
– Gibraltar
Uzbekistan
Vatikanstaten
Jugoslavien
EU
Övriga Europa
Övriga världen

Inbyggt test

Det inbyggda testet kan användas för att kontrollera om följande färdskrivarkomponenter fungerar på rätt sätt:

- Display
- Förarkort
- Knappar
- Låg spänning
- Invertera display

Genomför det inbyggda testet så här, men observera att det endast går att genomföra när fordonet står still.

1. Tryck på knappen**OK** och välj:
   INSTÄLLNINGAR
2. Tryck på **OK** igen.
3. Välj:
   Inbyggt test
4. Tryck på **OK**.
5. Välj en av de fem testkategorierna och tryck på **OK**.

Typ av test	Beskrivning	Åtgärd om testet misslyckas
Display	**Displaytest** Displayen visas med positiv vy, negativ vy och ett mönster med rektanglar i 1 sekund vardera.	Om displayen inte kunde läsas ska du besöka en verkstad för smarta färdskrivare. Om det inte går att läsa displayen måste färdskrivaren tas ur drift och bytas ut.
Förarkort	**Test av isatta förarkort** Det måste sitta ett förarkort i det aktuella facket. Namnet på kortinnehavaren läses av och visas under 2 sekunder.	Om ett kort rapporteras som defekt, ska du kontrollera ett annat kort för att kontrollera att färdskrivaren fungerar på rätt sätt. Om färdskrivaren verkar vara defekt, ska du besöka en verkstad för smarta färdskrivare för att få utrustningen kontrollerad. Om det kan konstateras att det är förarkortet som är defekt, ska du kontakta ansvarig myndighet i det land där kortet utfärdades.
Knapp	**Knapptest** Du ombeds att trycka på en knapp i taget från vänster till höger inom 2 sekunder efter varandra. Annars misslyckas testet.	Rengör försiktigt smutsiga knappar med en fuktig trasa och ett milt rengöringsmedel. Om en knapp inte fungerar vid flera tillfällen, ska du besöka en verkstad för smarta färdskrivare för att få färdskrivaren kontrollerad.
Låg spänning	**Skrivartest** Skriver ut en testsida för att kontrollera skrivarfunktionen.	Kontrollera papperskassetten. Sätt vid behov i en ny pappersrulle eller byt ut kassetten. Om skrivaren fortfarande inte fungerar, ska du besöka en verkstad för smarta färdskrivare för att få utrustningen kontrollerad.
Inverterad display	**Funktionstest av inverterad display** Displayens vy inverteras under 2 sekunder.	Om displayen inte kunde läsas ska du besöka en verkstad för smarta färdskrivare.

Andra tester

Typ av test	Beskrivning	Åtgärd om testet misslyckas
GNSS-test	Kontrollera GNSS-anläggning. Kör ”**Info**" ► ”**GNSS live view**” för att testa GNSS-funktionen. Om färdskrivaren har en aktuell GNSS-position kommer sekunderna att uppdateras kontinuerligt.	Kontrollera om en extern sändare stör satellitsignalen från GNSS. Sätt tillbaka bilenheten nere till höger på den övre hyllan. Flytta undan eventuell GSM/wifi-utrustning och elektroniska styrenheter från tredje part vars strömförsörjning kan läcka EMC-störningar Använd Optimo^2 för att kontrollera signalkvaliteten via HDOP-värdet.
Andra aktiva fel	Visa alla händelser och fel som är aktiva för tillfället. Vrid tändningsnyckeln från av till på. Nu visas alla fel som är aktiva för tillfället.	Se **Displaymeddelanden** p sidan **57** för åtgärder för varje feltyp.

Displaymeddelanden

Fyra typer av meddelanden kan visas på displayen:

- **Meddelanden** – innehåller information om processer eller påminnelser till föraren. Meddelanden lagras inte och kan inte skrivas ut. Tryck på **Tillbaka** för att ta bort ett meddelande.

- **Förvarningar** – visas som tidiga påminnelser om varningar. Förvarningar, utom sådana som är DDS- och WTD-relaterdde, lagras och kan skrivas ut. Tryck på **OK** två gånger för att ta bort en förvarning.

- **Varningar** – visas vid till exempel hastighetsöverträdelser och andra lagbrott eller om färdskrivaren har registreringsproblem. Varningar lagras och kan skrivas ut. Tryck på **OK** två gånger för att ta bort en varning.

- **Fel** – är mer allvarliga än varningar och visas om något fel upptäcks i färdskrivaren, givaren eller förarkortet. Dessutom visas fel om manipulering av utrustningen upptäcks. Fel lagras och kan skrivas ut. Tryck på **OK** två gånger för att ta bort felet.

Display	Beskrivning	Åtgärd
	Meddelande Inmatning inte möjlig under färd. Operatörsfel.	Stoppa fordonet och försök på nytt.
GNSS pos.info saknas	Bilenheten kunde inte detektera någon giltig GNSS-satellitsignal under en längre tid	Kontrollera att GNSS-antennen inte täcks av stora metalldelar eller att sådana finns i närheten av antennen. Placera bilenheten nere till höger på den övre hyllan. Flytta eventuell GSM/wifi-utrustning och elektroniska styrenheter från tredje part vars strömförsörjning kan läcka EMC-störningar Använd Optimo[2] för att kontrollera signalkvaliteten via HDOP-värdet.
Redan i företagsläge	Meddelande Två företagskort isatta. Det andra kortet kommer att matas ut utan att behandlas (godkännas). Operatörsfel.	Sätt endast i ett företagskort.
Fel vid kortaut.	Fel Färdskrivarens säkerhetskontroll av kortet i fack 1 misslyckades. Liknande meddelande för fack 2. Relaterat till färdskrivaren.	Utför ett självtest, se **Andra tester on page 56** Besök en verkstad för att få utrustningen kontrollerad.
Kort-fel	Fel Det är fel på kortet i fack 1. Liknande meddelande för fack 2. Relaterat till kortet.	Utför ett självtest, se **Andra tester on page 56** Besök en verkstad för att få utrustningen kontrollerad.

Display	Beskrivning	Åtgärd
! överlappning av tider kort	Varning Den senaste borttagningstiden för det isatta kortet är senare än färdskrivarens datum/tid. Relaterat till den aktuella färdskrivaren eller den som användes tidigare.	Kontrollera färdskrivarens datum/tid och ändra vid behov. Vänta tills den överlappande tiden har passerat.
! Kortkonflikt	Varning En ogiltig kortkombination har upptäckts. Relaterat till kortet.	Ta ut det felande kortet.
! Kort utmatat utan att sparas	Meddelande Data kunde inte lagras på kortet som togs ut ur fack 2 på grund av ett fel. Liknande meddelande för fack 1. Relaterat till kortet.	Rengör kortet och kortfacket med en mjuk, fuktig trasa och försök på nytt. Utför ett självtest, se **Andra tester on page 56** Besök en verkstad för att få utrustningen kontrollerad.
Kort utgånget	Meddelande Kortet i fack 1 är inte längre giltigt. Liknande meddelande för fack 2. Operatörsfel.	Ta ut kortet och byt ut det mot ett giltigt kort.
! Kort går ut	Meddelande Kortet i fack 1 blir ogiltigt (dag/månad). Liknande meddelande för fack 2. Operatörsfel.	Kontakta ansvarig myndighet för att få ett nytt kort.
! Isättning av kort vid körning	Varning Ett förarkort sattes i när fordonet var i rörelse. Operatörsfel.	Fortsätt färden om förarkortet är giltigt.
! Integr.fel i kortdata	Fel Skadade data upptäcktes vid läsning av data från kortet i fack 2 till färdskrivaren. Liknande meddelande för fack 1. Relaterat till kortet.	Utför ett självtest, se **Andra tester on page 56** Besök en verkstad för att få utrustningen kontrollerad.

Display	Beskrivning	Åtgärd
Ändringarna sparade	Meddelande Ett meddelande som bekräftar att en ändring har sparats.	Ingen ytterligare åtgärd är nödvändig.
daglig körtid	Förvarning – 9h daglig körtid Varning – 9h daglig körtid Förvarning – daglig körtid Tre olika varningar som visar att du har nått tillåten körtid.	
Integr.fel i data	FelDe användardata som finns lagrade i färdskrivaren innehåller fel.Relaterat till färdskrivaren	Besök en verkstad för smarta färdskrivare för att få utrustningen kontrollerad.
överföringen misslyckades	Varning Ett fel inträffade vid nedladdning av data från färdskrivaren. Relaterat till färdskrivaren/kort.	Gör ett nytt försök. Kontrollera anslutningarna och nedladdningsutrustningen, och testa om möjligt med en annan kabel. Försök sedan ladda ner på nytt. Sätt i kortet på nytt och försök ladda ned igen. Starta om färdskrivaren om möjligt. Om färdskrivaren bedöms vara defekt ska du besöka en verkstad för smarta färdskrivare för att få utrustningen kontrollerad.

Display	Beskrivning	Åtgärd
d/m ladda ner kort	Meddelande Visar tiden till nästa nedladdning av kortet (dag/månad) i fack 1. Liknande meddelande för fack 2	Förbered nedladdningen.
d/m ladda ner fordon	Meddelande Visar tiden till nästa nedladdning från färdskrivaren (dag/månad).	Förbered nedladdningen.
överföringen slutförd	Meddelande Färdskrivarens nedladdningsprocess har slutförts.	Ingen ytterligare åtgärd är nödvändig.
Kan ej öppnas vid körning	Meddelande Ett öppningsförsök av ett fack utfördes när fordonet var i rörelse. Operatörsfel.	Stoppa fordonet. Kortfacket kan endast öppnas när fordonet står stilla.
Körning utan korrekt kort	Varning Körning utan ett lämpligt kort eller med en olämplig kortkombination. Operatörsfel.	Stoppa fordonet och ta ut det felande kortet.
slut på dagl. körtid	Varning Maximal daglig körtid	
slut på veckokörtid	Varning Maximal veckokörtid	
veckoarbetstid förbrukad	Varning Gränsen för veckoarbetstid enligt WTD:s 60-timmarsregel uppnådd.	
slut på 2 veckors körtid	Varning Maximal 2-veckors körtid	

Display	Beskrivning	Åtgärd
fn× Vald funktion kan ej utföras	Meddelande Den önskade funktionen kan inte utföras. Relaterat till färdskrivaren.	Kontrollera att färdskrivaren är inställd på rätt driftsläge. Om displayen fortfarande visar - Besök en verkstad för smarta färdskrivare för att få utrustningen kontrollerad.
! Maskinvaru-sabotage	Fel Kortet har tagits bort med våld. Operatörsfel.	Besök en verkstad för smarta färdskrivare för att få utrustningen kontrollerad.
! Isättning av ett ogiltigt kort	Varning Ett ogiltigt kort har satts in i ett fack. Operatörsfel.	Mata ut det ogiltiga kortet.
! 1 Föreg. kortsession ej korrekt avsl.	Varning Förarkortet i fack 1 matades ut på fel sätt under den senaste sessionen. Borttagningen av föregående kort i fack 1 slutfördes inte på rätt sätt av färdskrivaren. Liknande meddelande för fack 2. Relaterat till kortet.	Mata ut kortet och kontrollera det visuellt. Rengör kortet med en mjuk trasa och försök på nytt. Fortfarande fel – utför ett självtest, se **Inbyggt test on page 54**.
→ Företagslås aktiverat	Meddelande Aktivering av företagslås slutförd.	Ingen ytterligare åtgärd är nödvändig.
← Företagslås avaktiverat	Meddelande Avaktivering av företagslås slutförd.	Ingen ytterligare åtgärd är nödvändig.
! 30' max avbrott	Indikering av återstående tid för avbrott i dygnsvila	

Display	Beskrivning	Åtgärd
M.....! Minnet är fullt!	Meddelande Minnet för manuella inmatningar är fullt. Operatörsfel.	Ändra de manuella inmatningarna så att det totala antalet inmatningar blir lägre.
Ny tid? 03:01	Meddelande Ändring av sommartid.	Svara **JA** för att påbörja eller avsluta sommartid. Svara **NEJ** eller tryck på **Tillbaka** för att avbryta.
!Td/m nästa kalibrering	Varning Nästa obligatoriska kalibrering måste genomföras (d/m = dag/månad)	Planera för kalibreringen.
!/ Inget förar el verkstadskort	Meddelande En funktion har valts som kräver ett isatt förar- eller verkstadskort. Operatörsfel.	Besök en verkstad för smarta färdskrivare för att få utrustningen kontrollerad.
!? Ingen mer information finns	Fel En okänd typ av givarfel har inträffat. Relaterat till rörelsegivaren.	Besök en verkstad för smarta färdskrivare för att få utrustningen kontrollerad.
>> Hastighetsöverträdelse	Varning Fordonets hastighet har överskridit den inställda hastighetsgränsen under 1 minut och händelsen kommer att sparas. Operatörsfel.	Kör inte fortare än hastighetsgränsen. Ta reda på fordonets högsta tillåtna hastighet.
>>? Hastighetsöverträdelse, förvarning	Varning Fordonets hastighet har överskridit den inställda hastighetsgränsen. Efter 1 (en) minut av kontinuerlig hastighetsöverträdelse kommer varningen att sparas. Operatörsfel.	Kör inte fortare än hastighetsgränsen.

Display	Beskrivning	Åtgärd
! Spänningsavbrott detekterat	Varning Färdskrivarens matarspänning ligger under eller över gränsen för korrekt funktion eller så har den kopplats bort. Relaterat till fordonet. Varning Strömförsörjningen till färdskrivaren har varit avbruten under mer än 200 millisekunder. Motorstartspänningen bör inte ha orsakat denna händelse. Händelsen genererades inte i kalibreringsläget. Relaterat till fordonet.	Besök en verkstad för smarta färdskrivare för att få utrustningen kontrollerad.
Hög temperatur för skrivare	Meddelande Utskriften kunde inte startas eller så har den pågående utskriften avbrutits på grund av att skrivarens temperatur är för hög. Relaterat till skrivaren.	Vänta tills skrivarens temperatur ligger inom det tillåtna området och försök sedan skriva ut igen. Besök en verkstad för smarta färdskrivare för att få utrustningen kontrollerad.
Låg spänning för skrivare	Meddelande Den pågående utskriften har avbrutits på grund av att färdskrivarens ingående spänning är för låg. Relaterat till fordonet.	Kontrollera att tändningen är på. Kontrollera fordonets batterispänning, anslutningar etc. Om felet på skrivaren kvarstår - Besök en verkstad för smarta färdskrivare för att få utrustningen kontrollerad.

Display	Beskrivning	Åtgärd
Låg temp. för skrivare	Meddelande Utskriften kunde inte startas på grund av att skrivarens temperatur är för låg. Relaterat till skrivaren.	Vänta tills skrivarens temperatur ligger inom det tillåtna området och försök sedan skriva ut igen. Om felet på skrivaren kvarstår - Besök en verkstad för smarta färdskrivare för att få utrustningen kontrollerad.
Papper slut i skrivare	Meddelande Den pågående utskriften har avbrutits på grund av att pappret är slut i skrivaren.	Sätt i en ny pappersrulle.
Utskrift pågår	Meddelande Utskrift pågår.	Vänta tills utskriften har slutförts. Håll knappen Tillbaka nedtryckt för att avbryta utskriften.
Avbryter utskrift	Meddelande Den pågående utskriften har avbrutits.	Ingen ytterligare åtgärd är nödvändig.
Utskrift klar	Meddelande Den pågående utskriften är slutförd.	Ingen ytterligare åtgärd är nödvändig.
>4 1/2h? Påminnelse en kvart kvar	Meddelande Föraren har 15 minuter kvar tills den lagstadgade maximala körtiden på 4½ timmar kommer att överskridas.	Sök upp en lämplig plats för att ta en rast inom de närmaste 15 minuterna.
?6h påminnelse rast	Förvarning Påminnelse om rast enligt WTD:s 6-timmarsregel.	
?1h påminnelse dygnsvila	Förvarning En påminnelse om dygnsvilan.	

Display	Beskrivning	Åtgärd
påminnelse veckovila	Förvarning En påminnelse om veckovilan.	
Fel vid fjärrdetekt.	Fel Kan inte kommunicera med fjärrdetekteringsfunktionen (DSRC)	Besök en verkstad för smarta färdskrivare för att få utrustningen kontrollerad.
Säkerhets överträdelse	Manipulering av maskinvara har upptäckts.	Besök en verkstad för smarta färdskrivare för att få utrustningen kontrollerad.
Aut. felsensor	Fel Färdskrivaren kan inte känna av givaren. Relaterat till rörelsegivaren.	Besök en verkstad för smarta färdskrivare för att få utrustningen kontrollerad.
Aut. felsensor	Fel Färdskrivaren känner inte igen den anslutna givaren som den som installerats. Relaterat till rörelsegivaren. Fel Ett misslyckat försök att godkänna rörelsegivaren har upptäckts. Relaterat till rörelsegivaren.	Besök en verkstad för smarta färdskrivare för att få utrustningen kontrollerad.
Fel på sensorkabel	Varning Inga pulser tas emot från rörelsesensorn, men krypterade data tas emotRelaterat till rörelsegivaren.	Besök en verkstad för smarta färdskrivare för att få utrustningen kontrollerad.

Display	Beskrivning	Åtgärd
!⎍>Ø Fel på sensorkabel	Varning Pulser tas emot från rörelsesensorn, men krypterade data saknas eller stämmer inte. Relaterat till rörelsegivaren.	Besök en verkstad för smarta färdskrivare för att få utrustningen kontrollerad.
×⎍🖷 Sensor kommunicerar ej	Fel Fel i rörelsegivarens kommunikation. Relaterat till rörelsegivaren.	Besök en verkstad för smarta färdskrivare för att få utrustningen kontrollerad.
!⎍ Rörelsegivardata-fel.	Varning Signalfel mellan rörelsegivaren och färdskrivaren. Relaterat till rörelsegivaren.	Besök en verkstad för smarta färdskrivare för att få utrustningen kontrollerad.
!🔒⎍/⎍ Integr. fel i sensordata	Fel Internt rörelsegivarfel. Integritetsfel hos lagrade data. Relaterat till rörelsegivaren	Besök en verkstad för smarta färdskrivare för att få utrustningen kontrollerad.
×⎍🖷 Sensor svarar ej	Fel Fel i rörelsegivarens kommunikation. Relaterat till rörelsegivaren.	Besök en verkstad för smarta färdskrivare för att få utrustningen kontrollerad.
×🖷←⎍ Sensor inget svar	Fel Rörelsegivaren och färdskrivaren kommunicerar inte. Relaterat till rörelsegivaren.	Besök en verkstad för smarta färdskrivare för att få utrustningen kontrollerad.
!⎍ϟ Spännings-avbr. för sensor	Fel Rörelsegivaren saknar ström. Relaterat till rörelsegivaren.	Besök en verkstad för smarta färdskrivare för att få utrustningen kontrollerad.
×🖷⎍ϟ↑ Sensor-spänning för hög	Fel Rörelsegivarspänningen är för hög. Relaterat till rörelsegivaren.	Besök en verkstad för smarta färdskrivare för att få utrustningen kontrollerad.

Display	Beskrivning	Åtgärd
×🔒⎍⏚↓ Sensor-spänning för låg	Fel Rörelsegivarspänningen är för låg. Relaterat till rörelsegivaren.	Besök en verkstad för smarta färdskrivare för att få utrustningen kontrollerad.
🔒→🔧? Förvarning nästa service	Meddelande Nästa kalibrering, förvarning.	Besök en verkstad för smarta färdskrivare för att få utrustningen kontrollerad.
!🕒 Tidskonflikt GNSS kontra VU	Meddelande Den interna klockan och GNSS-klockan skiljer sig mer än 1 minut	Kontrollera att GNSS-antennen inte är övertäck eller att GNSS-signalen är förvrängd.
>4 1/2h Tid för rast	Meddelande Den lagstadgade maximala körtiden på 4½ timmar har passerats.	
!⚒6h Tid för rast	Varning Påminnelse om rast enligt WTD:s 6-timmarsregel.	Rast i minst 15 min
!▶|h dags för dygnsvila	Varning En varning om att dygnsvilan påbörjas.	
!🔒→🔧 Dags för service	Meddelande Färdskrivaren saknar kalibrering.	Besök en verkstad för smarta färdskrivare för att få utrustningen kontrollerad.
!▶|hh dags för veckovila	Varning En varning om att veckovilan påbörjas.	
🔋→🕒 Väntar på knapptryckning	Meddelande Färdskrivaren väntar på indata. Timeout 1 min eller 20 min.	Tryck på lämpliga knappar och slutför processen. Tidsgränsen kan ändras i inställningsmenyn.

Display	Beskrivning	Åtgärd
Går inte att öppna facket	Meddelande Det berörda kortfacket kan inte öppnas. Relaterat till färdskrivaren.	Kontrollera att tändningen är på. Slå av och på enheten och kontrollera att kortet matas ut korrekt. Rengör kortet och kortfacket med en mjuk, fuktig trasa och försök på nytt. Om felet på facket kvarstår - Besök en verkstad för smarta färdskrivare för att få utrustningen kontrollerad.
Sensor obehörigt utbytt	Fel Givaren har bytts ut sedan den senaste hopparningen. Relaterat till rörelsegivaren.	Besök en verkstad för smarta färdskrivare för att få utrustningen kontrollerad.
Sensor öppning av FE	Fel Färdskrivarens inneslutning har öppnats. Relaterat till färdskrivaren.	Besök en verkstad för smarta färdskrivare för att få utrustningen kontrollerad.
Rörelsedata-konflikt	Meddelande Data från GNSS- och den primära rörelsegivaren är motsägelsefulla. Relaterat till rörelsegivaren.	Kontrollera felkoderna för att se vilken av utlösarna som skapar händelsen. Kontrollera GNSS-utrustningen. Finns det något som stör GNSS-signalen? Besök en verkstad för smarta färdskrivare för att få utrustningen kontrollerad.
12/10 VU utgång	Varning Färdskrivaren (bilenheten) kommer att löpa ut enligt lagstadgade krav vid det datum som visas.	Besök en verkstad för smarta färdskrivare för att byta ut färdskrivaren.

Display	Beskrivning	Åtgärd
✕ FE internt fel	Fel Färdskrivaren har upptäckt ett internt funktionsfel. Relaterat till färdskrivaren.	Besök en verkstad för smarta färdskrivare för att få utrustningen kontrollerad.
? vecko- körtid	Förvarning Maximal veckokörtid	
? vecko- arbetstid	Förvarning Du närmar dig gränsen för veckoarbetstid enligt WTD:s 60-timmarsregel.	
? 2- veckors körtid	Förvarning Maximal 2-veckors körtid	
! ? GNSS-avvikelse	Fel GNSS-mottagaren har detekterat en attack, eller misslyckades med att autentisera meddelanden.	Kontrollera om det förekommer tecken på att enheten har manipulerats, eller om det finns anordningar som stör mottagningen runt färdskrivaren. Starta om färdskrivaren och kontrollera om GNSS-mottagaren fortfarande rapporterar avvikelser.
! Hopparningen misslyckades	Meddelande ITS-hopparningen med en enhet har misslyckats.	
! Hopparning slutförd	Meddelande ITS-hopparningen med en enhet har slutförts.	
! HRMI-hopparningen misslyckades	Meddelande RHMI-hopparningen med en enhet har misslyckats.	

Display	Beskrivning	Åtgärd
!§ HRMI-hopparning slutförd	Meddelande RHMI-hopparningen med en enhet har slutförts.	
RHMI-TOKEN 12345678	Meddelande RHMI-hopparningen kräver bekräftelse från en enhet.	
Manuella RHMI-inmatningar pågår…	Meddelande Manuella inmatningar via RHMI pågår för tillfället.	
Manuella RHMI-inmatningar avbröts!	Meddelande Manuella inmatningar via RHMI har avbrutits.	
⊟→⊟ Uppdatering för bilenhet tillgänglig	Meddelande Bilenheten har identifierat att det finns en tillgänglig programvaruuppdatering.	

Utskriftsexempel

På följande sidor visas ett antal utskriftsexempel som går att välja på UTSKRIFT-menyn:

- Daglig utskrift (kort) 24h från kort (inklusive lokal tid).
- Daglig utskrift (bilenhet) 24h fordon (inklusive lokal tid).
- Händelser och fel (kort) korthändelser.
- Händelser och fel (bilenhet) händelse ford.
- Körtidsinfo körtidsinfo
- Tekniska data tekniska data.
- Hastighetsöverträdelse överskr. hast.
- Fordonshastighet fordonshastigh.
- Motorvarvtal (varv/minut) motorvarvtal.
- Status D1/D2 händelse (D1/D2).
- Manuell inmatningsblankett M.inm.blankett.

Generation 1

Användaren valde att skriva ut Gen 1-data från kortet

```
      ▼▼▼ GEN1 ▼▼▼
▼ 2022-10-22 08:04 (UTC)
----------▼-----------
```

Generation 2

Användaren valde att skriva ut Gen 2-data från kortet

```
      ▼▼▼ GEN2 ▼▼▼
▼ 2022-10-22 08:04 (UTC)
----------▼-----------
```

● Om kortet är Gen2 v1 inkluderar det inte några Gen2 v2-data.

● Om kortet är Gen2 v2 inkluderar det Gen2 v1- och Gen2 v2-data.

Daglig utskrift (kort) (1/2)

Utskriften visar alla aktiviteter som finns lagrade på förarkortet (eller kortet för förare 2) för det valda datumet (lagstadgat krav). UTC-tid används.

Displayen visar följande (på andra raden):

24h från kort

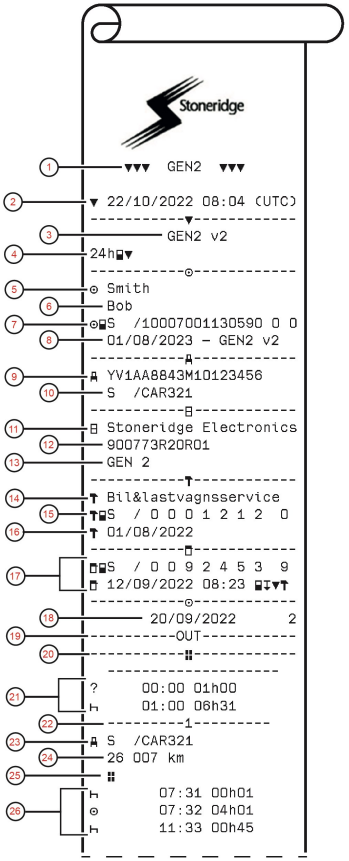

1. Typ av utskrift, GEN1 eller GEN2
2. Utskriftens datum och tid
3. Utskrift från en GEN2 v2-bilenhet
4. Typ av utskrift (24-timmars, kort).
5. Kortinnehavarens efternamn
6. Kortinnehavarens förnamn
7. Typ av kort, utfärdandeland och kortnummer
8. Kortets utgångsdatum, generation and version
9. Fordonets chassinummer (VIN)
10. Registreringsland och fordonets registreringsnummer (VRN)
11. Färdskrivarens tillverkare
12. Färdskrivarens artikelnummer
13. Färdskrivarens generation
14. Verkstad som utförde den senaste kalibreringen
15. Verkstadskort, utfärdandeland, kortnummer
16. Datum för senaste kalibrering
17. Kontrollkort, utfärdandeland, kortnummer, senaste kontroll som föraren har varit med om, tillsynstjänstemannens typ av bilenhetsåtgärd
18. Utskriftsdatum och dagligt räkneverk för närvaro
19. Skrivs ut om Utanför omfång var aktivt när kortet sattes i
20. Fordonets typ av last om kortet lämnades isatt över natten
21. Manuellt inmatade aktiviteter (Okänd och Vila)
22. Facket där kortet är isatt
23. Registreringsland och VRN
24. Fordonets vägmätarställning när kortet sattes i
25. Fordonets typ av last (varor eller passagerare)
26. Aktivitetstyp, starttid och aktivitetens varaktighet

Daglig utskrift (kort) (2/2)

För att underlätta kontrollen av aktiviteterna på utskriften kan du välja lokal tid i stället för UTC. I övrigt innehåller utskriften samma information.

OBS!
Texten OUT OF REGULATION visar att den här utskriften inte överensstämmer med några regler.

```
    ▼▼▼  GEN2  ▼▼▼

▼ 22/10/2022 09:04 (●⊙)
----------▼----------
** OUT OF REGULATION **
---------●⊙▼----------
         GEN2 v2
24h⊟▼          UTC+01h00
----------⊙----------
⊙ Smith
  Bob
⊙⊟S  /1000700113059O 0 0
  01/08/2023 - GEN2 v2
----------Ⱥ----------
Ⱥ YV1AA8843M10123456
  S  /CAR321
```

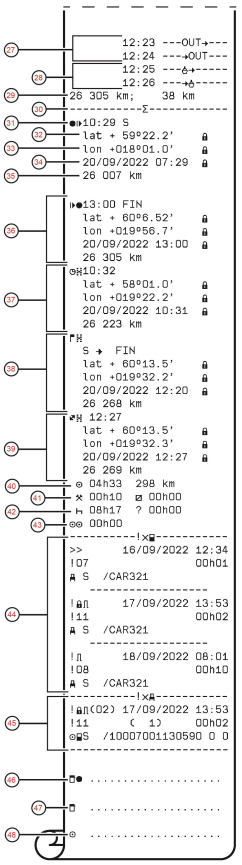

27. Utanför omfång startade, Utanför omfång slutade
28. Färja/tåg startade, Färja/tåg slutade
29. Fordonets vägmätarställning vid urtagning och körsträcka sedan senaste isättningen
30. Indikator för sammanfattningsblock
31. Tid och land (och region om tillämpligt) vid den dagliga arbetsperiodens start
32. Latitud vid den dagliga arbetsperiodens start, autentiseringsstatus
33. Longitud vid den dagliga arbetsperiodens start, autentiseringsstatus
34. Datum och tid för senaste position, autentiseringsstatus
35. Vägmätarställning vid den dagliga arbetsperiodens start
36. Registrering av den dagliga arbetsperiodens slut
37. Registrering av 3 timmars ackumulerad körning
38. Registrering av gränspassage med utreseland, inreseland
39. Registrering av lastningsåtgärd (lastning, avlastning, samtidig lastning/avlastning)
40. Total körtid och sträcka
41. Total varaktighet för aktiviteter, **Arbete** och **Tillgänglig**
42. Total varaktighet för aktiviteter, **Vila** och **Okänd**
43. Total varaktighet för förarnas aktiviteter
44. Händelser och fel från kortet
45. Händelser och fel från bilenheten
46. Kontrollplats
47. Kontrollantens signatur
48. Förarens signatur

Daglig utskrift (bilenhet) (1/3)

Utskriften visar alla aktiviteter som finns lagrade i färdskrivaren (bilenheten/VU) för det valda datumet (lagstadgat krav). UTC-tid används.

Utskriften beror på följande:

- Om det inte finns något kort isatt, ska du välja antingen den aktuella dagen eller någon av de åtta föregående kalenderdagarna.
- När det finns ett kort isatt, ska du välja valfri dag som finns lagrad i färdskrivaren, vanligen maximalt de senaste 28 dagarna. Om det inte finns några tillgängliga data för det valda datumet, kommer utskriften inte att aktiveras.

Displayen visar följande (på andra raden):

24h fordon

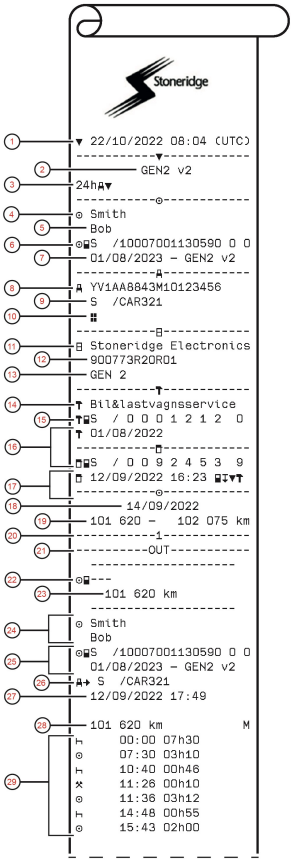

1. Utskriftens datum och tid
2. Utskrift från en GEN2 v2-bilenhet
3. Typ av utskrift (24-timmars, bilenhet).
4. Kortinnehavarens efternamn
5. Kortinnehavarens förnamn
6. Typ av kort, utfärdandeland och kortnummer
7. Kortets utgångsdatum, generation and version
8. Fordonets chassinummer (VIN)
9. Registreringsland och fordonets registreringsnummer (VRN)
10. Fordonets typ av last (varor eller passagerare)
11. Färdskrivarens tillverkare
12. Färdskrivarens artikelnummer
13. Färdskrivarens generation
14. Verkstad som utförde den senaste kalibreringen
15. Verkstadskort, utfärdandeland, kortnummer
16. Datum för senaste kalibrering
17. Kontrollkort, utfärdandeland, kortnummer, senaste kontroll som fordonet har varit med om, tillsynstjänstemannens typ av bilenhetsåtgärd
18. Utskriftsdatum
19. Bilens vägmätarställning klockan 00:00 och 24:00
20. Relevant fack för nedanstående aktiviteter
21. Skrivs ut om Utanför omfång var aktivt i början av dagen
22. Indikator om att nedanstående information avser när inget kort fanns närvarande
23. Vägmätarställning i början av följande aktiviteter
24. Förarens efter- och förnamn
25. Typ av kort, utfärdandeland, kortnummer, kortets utgångsdatum, generation and version
26. Registreringsland och registreringsnummer för fordonet som kortet senast var isatt i
27. Datum och tid då kortet togs ut ur föregående fordon
28. Fordonets vägmätarställning när kortet sattes i och indikator (M) för om föraren gjorde manuella inmatningar
29. Aktivitetstyp, starttid och aktivitetens varaktighet

Daglig utskrift (bilenhet) (2/3)

För att underlätta kontrollen av aktiviteterna på utskriften kan du välja lokal tid i stället för UTC. I övrigt innehåller utskriften samma information.

OBS!
Texten OUT OF REGULATION visar att den här utskriften inte överensstämmer med några regler.

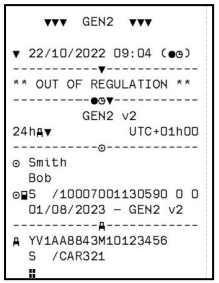

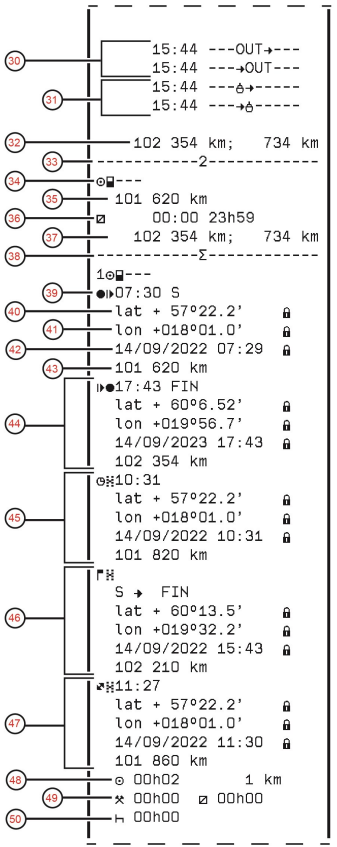

30. Utanför omfång startade, Utanför omfång slutade
31. Färja/tåg startade, Färja/tåg slutade
32. Fordonets vägmätarställning vid urtagning och körsträcka sedan senaste isättningen
33. Relevant fack för nedanstående aktiviteter
34. Indikator om att nedanstående information avser när inget kort fanns närvarande
35. Vägmätarställning i början av följande aktiviteter
36. Aktivitetstyp, starttid och aktivitetens varaktighet
37. Fordonets vägmätarställning vid urtagning och körsträcka under perioden utan kort
38. Indikator för sammanfattningsblock
39. Tid och land (och region om tillämpligt) vid den dagliga arbetsperiodens start
40. Latitud vid den dagliga arbetsperiodens start, autentiseringsstatus
41. Longitud vid den dagliga arbetsperiodens start, autentiseringsstatus
42. Datum och tid för senaste position, autentiseringsstatus
43. Vägmätarställning vid den dagliga arbetsperiodens start
44. Registrering av den dagliga arbetsperiodens slut
45. Registrering av 3 timmars ackumulerad körning
46. Registrering av gränspassage med utreseland, inreseland
47. Registrering av lastningsåtgärd (lastning, avlastning, samtidig lastning/avlastning)
48. Total körtid och körsträcka
49. Total varaktighet för aktiviteter, **Arbete** och **Tillgänglig**
50. Total varaktighet för aktivitet, **Vila**

Daglig utskrift (bilenhet) (3/3)

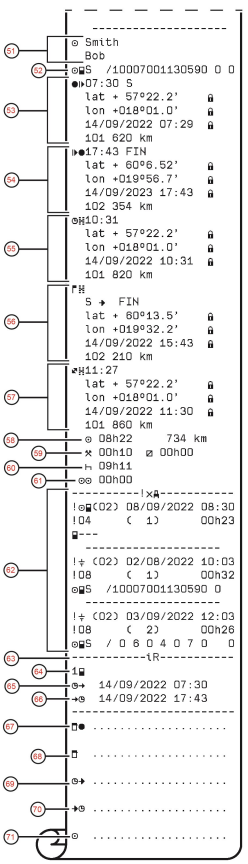

51. Förarens efter- och förnamn
52. Typ av kort, utfärdandeland, kortnummer
53. Registrering av den dagliga arbetsperiodens start
54. Registrering av den dagliga arbetsperiodens slut
55. Registrering av 3 timmars ackumulerad körning
56. Registrering av gränspassage med utreseland, inreseland
57. Registrering av lastningsåtgärd (lastning, avlastning, samtidig lastning/avlastning)
58. Total körtid och sträcka
59. Total varaktighet för aktiviteter, Arbete och Tillgänglig
60. Total varaktighet för aktiviteter, Vila
61. Total varaktighet för förarnas aktiviteter
62. Senaste fem händelserna och/eller felen från bilenheten
63. Block för fjärr-HMI-session
64. Indikator för vilket fack som sessionen var aktiv för
65. Starttid för fjärr-HMI-session
66. Sluttid för fjärr-HMI-session, utelämnas om fortfarande pågående
67. Kontrollplats
68. Kontrollantens signatur
69. Från klockslag
70. Till klockslag
71. Förarens signatur

Händelser och fel (kort)

Den här utskriften visar alla varningar och fel som finns lagrade på kortet (lagstadgat krav). UTC-tid används.

Displayen visar följande (på andra raden):

korthändelse

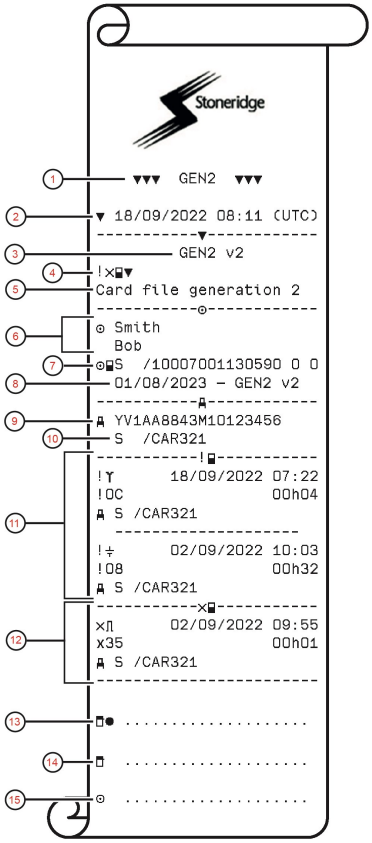

1. Typ av utskrift, GEN1 eller GEN2
2. Utskriftens datum och tid
3. Utskrift från en GEN2 v2-bilenhet
4. Typ av utskrift (händelser och fel, kort)
5. Kortfilsystem (generation 1 eller 2)
6. Kortinnehavarens efter- och förnamn
7. Typ av kort, utfärdandeland och kortnummer
8. Kortets utgångsdatum, generation and version
9. Fordonets chassinummer (VIN)
10. Registreringsland och fordonets registreringsnummer (VRN)
11. Lista med alla händelser som finns lagrade på kortet
12. Lista med alla fel som finns lagrade på kortet
13. Kontrollplats
14. Kontrollantens signatur
15. Förarens signatur

Händelser och fel (bilenhet)

Den här utskriften visar alla varningar och fel som finns lagrade i färdskrivaren eller bilenheten (lagstadgat krav). UTC-tid används.

Displayen visar följande (på andra raden):

händelse ford

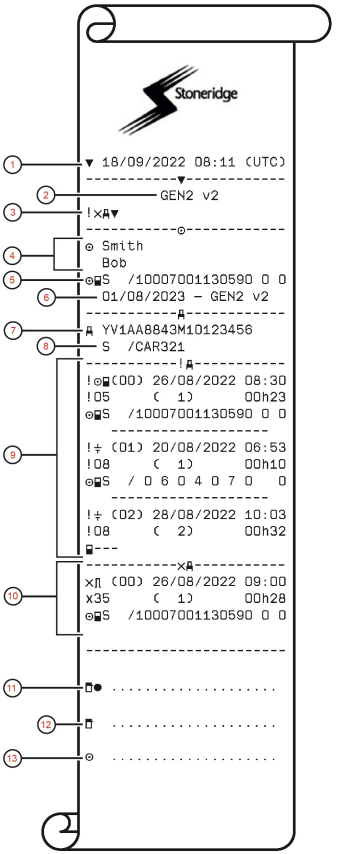

1. Utskriftens datum och tid
2. Utskrift från en GEN2 v2-bilenhet
3. Typ av utskrift (händelser och fel, bilenhet)
4. Kortinnehavarens efter- och förnamn
5. Typ av kort, utfärdandeland och kortnummer
6. Kortets utgångsdatum, generation and version
7. Fordonets chassinummer (VIN)
8. Registreringsland och fordonets registreringsnummer (VRN)
9. Lista med alla händelser som finns lagrade i bilenheten
10. Lista med alla fel som finns lagrade i bilenheten
11. Kontrollplats
12. Kontrollantens signatur
13. Förarens signatur

Körtidsinfo

Den här utskriften visar körtidsinformationen.

Displayen visar följande (på andra raden):

körtidsinfo

OBS!
Punkt 8: Frågetecknet efter värdet visar att OKÄNDA perioder har tagits med i RAST/VILA.

OBS!
Punkt 17 till 22: Dessa översiktsrader skrivs endast ut om det finns några varningar.

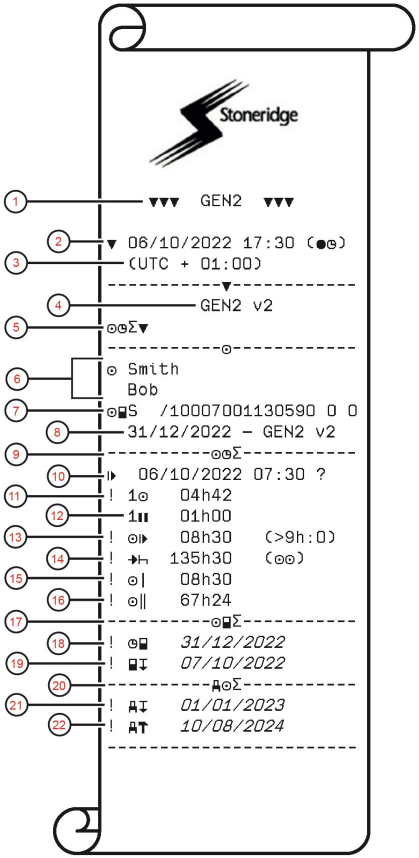

1. Typ av utskrift, GEN1 eller GEN2
2. Utskriftens datum och tid
3. Visar tidsskillnaden mellan UTC och lokal tid.
4. Utskrift från en GEN2 v2-bilenhet
5. Typ av utskrift (tidsammanfattning för förare)
6. Kortinnehavarens efter- och förnamn
7. Typ av kort, utfärdandeland och kortnummer
8. Kortets utgångsdatum, generation and version
9. Tidsammanfattning för förare
10. Slutet av den sista dygns-/veckoviloperioden.
11. Kontinuerlig vilotid för förare.
12. Sammanlagd vilotid för förare.
13. Daglig körtid, inom parentes – antalet gånger som föraren har överskridit 9 timmar under aktuell vecka.
14. Tid kvar innan föraren måste påbörja sin dygns-/veckoviloperiod.
15. Veckokörtid.
16. 2-veckors körtid.
17. Förarkortssammanfattning.
18. Förarkortets utgångsdatum.
19. Datum för nästa obligatoriska förarkortsnedladdning.
20. Tidsammanfattning för bilenhet (färdskrivare).
21. Datum för nästa obligatoriska bilenhetsnedladdning.
22. Datum för nästa obligatoriska bilenhetskalibrering.

Tekniska data (1/2)

Den här utskriften innehåller bland annat hastighetsinställning, däckstorlek, kalibreringsdata och tidsjusteringar.

Displayen visar följande (på andra raden):

tekniska data

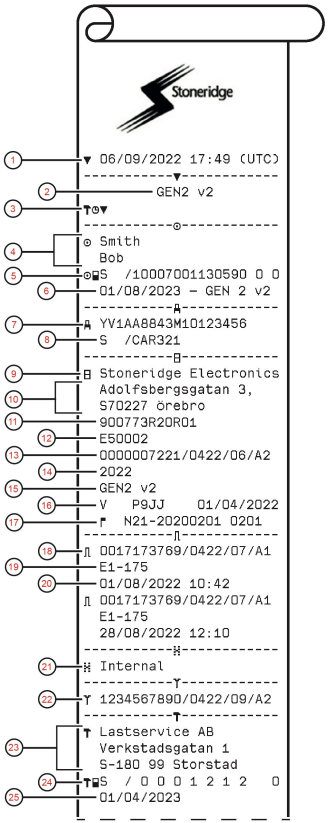

1. Utskriftens datum och tid
2. Utskrift från en GEN2 v2-bilenhet
3. Typ av utskrift (tekniska data)
4. Kortinnehavarens efter- och förnamn
5. Typ av kort, utfärdandeland och kortnummer
6. Kortets utgångsdatum, generation and version
7. Fordonets chassinummer (VIN)
8. Registreringsland och fordonets registreringsnummer (VRN)
9. Bilenhetens tillverkare
10. Adress till bilenhetens tillverkare
11. Bilenhetens artikel- och variantnummer
12. Bilenhetens typgodkännandenummer
13. Bilenhetens utökade serienummer
14. Tillverkningsår
15. Bilenhetens generation and version
16. Bilenhetens programvaruversion och installationsdatum
17. Version av digital karta och Stoneridge-karta
18. Givarens utökade serienummer
19. Givarens typgodkännandenummer
20. Givarens hopparningsdatum och -tid
21. Information om att GNSS-mottagaren är intern i bilenheten
22. Utökat DSRC-serienummer
23. Namn och adress till verkstaden som utförde kalibreringen av bilenheten
24. Typ av kort, utfärdandeland och kortnummer
25. Kortets utgångsdatum, generation and version

Tekniska data (2/2)

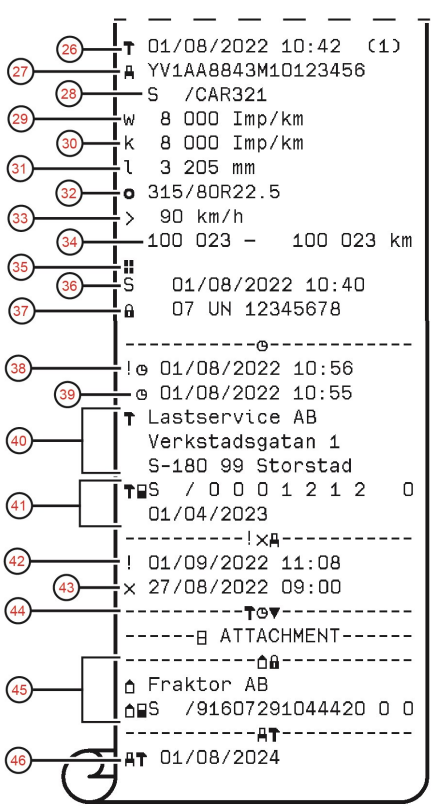

26. Datum och tid för kalibreringen och kalibreringens syfte. Kalibreringens syften:
    1. Aktivering (parametrar när bilenheten aktiverades)
    2. Första kalibrering av bilenheten efter aktiveringen
    3. Första kalibrering i ett nytt fordon
    4. Periodisk kontroll
    5. Inmatning av fordonets registreringsnummer av företaget
    6. Tidsjustering utan kalibrering
27. Fordonets chassinummer
28. Registreringsland och fordonets registreringsnummer (VRN)
29. W-faktor, fordonets egenskapskoefficient
30. K-faktor, bilenhetens konstant
31. L-faktor, däckens effektiva omkrets
32. Däckstorlek
33. Fordonets godkända hastighet
34. Gammal vägmätarställning – ny vägmätarställning
35. Fordonets typ av last (varor eller passagerare)
36. Land där kalibreringen utfördes, tid och datum för GNSS-positionsdata
37. Plomberingsdata (upp till fem plomberingar) – Utrustning som plomberats, tillverkarkod, serienummer
38. Gammalt datum och gammal tid (före justeringen)
39. Nytt datum och ny tid (efter justeringen)
40. Verkstad som uppdaterade UTC
41. Typ av kort, utfärdandeland, kortnummer och kortets utgångsdatum
42. Datum och tidpunkt för senaste händelse
43. Datum och tidpunkt för senaste fel
44. Slut på utskriftsdata som krävs enligt lag
45. Företagslås (företagsnamn and kortdata)
46. Nästa kalibreringsdatum för bilenheten

Hastighetsöverträdelse

Den här utskriften visar hastighetsöverträdelser tillsammans med varaktighet och förarens namn.

Displayen visar följande (på andra raden):

överskr. hast

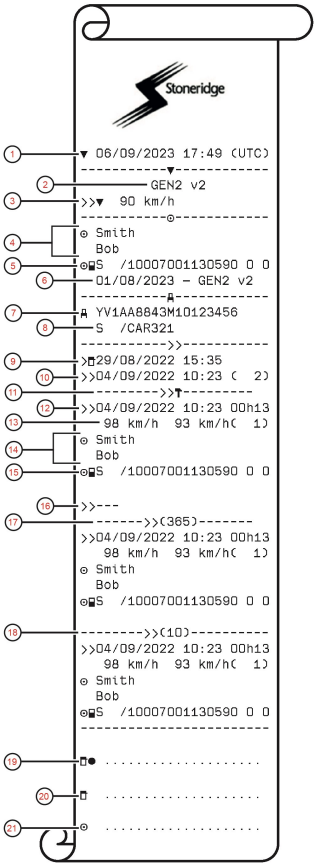

1. Utskriftens datum och tid
2. Utskrift från en GEN2 v2-bilenhet
3. Typ av utskrift (hastighetsöverträdelse) och godkänd hastighet
4. Kortinnehavarens efter- och förnamn
5. Typ av kort, utfärdandeland och kortnummer
6. Kortets utgångsdatum, generation and version
7. Fordonets chassinummer (VIN)
8. Registreringsland och fordonets registreringsnummer (VRN)
9. Datum och tid för senaste hastighetsöverträdelsekontroll
10. Första hastighetsöverträdelse och antal hastighetsöverträdelser sedan dess
11. Första hastighetsöverträdelse efter senaste kalibreringen
12. Datum, tid och varaktighet
13. Högsta hastighet och medelhastighet, samt antal liknande händelser denna dag
14. Förarens efter- och förnamn
15. Typ av kort, utfärdandeland och kortnummer
16. Om det inte finns några hastighetsöverträdelser skrivs den här raden ut
17. De 5 mest allvarliga hastighetsöverträdelserna under de senaste 365 dagarna
18. Den allvarligaste under var och en av de senaste 10 dagarna
19. Kontrollplats
20. Kontrollantens signatur
21. Förarens signatur

Fordonets hastighet

Den här utskriften visar fordonshastigheten ordnad kronologiskt i hastighetsområden (km/h) för varje förare.

Displayen visar följande (på andra raden):

fordonshastigh.

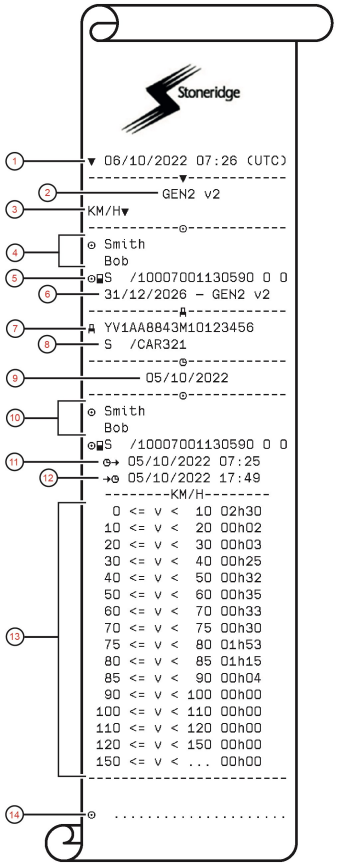

1. Utskriftens datum och tid
2. Utskrift från en GEN2 v2-bilenhet
3. Typ av utskrift (fordonets hastighet)
4. Kortinnehavarens efter- och förnamn
5. Typ av kort, utfärdandeland och kortnummer
6. Kortets utgångsdatum, generation and version
7. Fordonets chassinummer (VIN)
8. Registreringsland och fordonets registreringsnummer (VRN)
9. Utskriftsdatum
10. Information om föregående förare (i kronologisk ordningsföljd)
11. Föregående förares startdatum och starttid
12. Föregående förares slutdatum och sluttid
13. Hastighetsområde och varaktighet
14. Förarens signatur

Motorvarvtal (varv/minut)

Den här utskriften visar fordonets motorvarvtal i varvtalsområden i kronologisk ordning för varje förare.

Displayen visar följande (på andra raden):

`motorvarvtal`

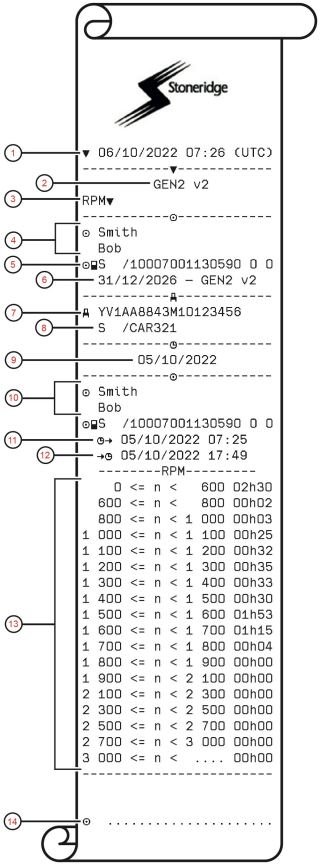

1. Utskriftens datum och tid
2. Utskrift från en GEN2 v2-bilenhet
3. Typ av utskrift (motorns varvtal)
4. Kortinnehavarens efter- och förnamn
5. Typ av kort, utfärdandeland och kortnummer
6. Kortets utgångsdatum, generation and version
7. Fordonets chassinummer (VIN)
8. Registreringsland och fordonets registreringsnummer (VRN)
9. Utskriftsdatum
10. Information om föregående förare (i kronologisk ordningsföljd)
11. Föregående förares startdatum och starttid
12. Föregående förares slutdatum och sluttid
13. Varvtalsområde och varaktighet
14. Förarens signatur

Status D1/D2

Utskriften visar statusförändringarna för de bakre anslutningarna (D1 och D2).

Displayen visar följande (på andra raden):

händelse(D1/D2)

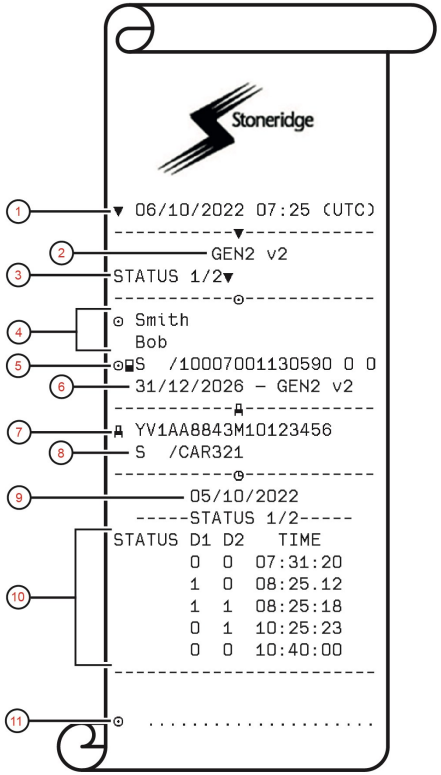

1. Utskriftens datum och tid
2. Utskrift från en GEN2 v2-bilenhet
3. Typ av utskrift (händelse (D1/D2))
4. Kortinnehavarens efter- och förnamn
5. Typ av kort, utfärdandeland och kortnummer
6. Kortets utgångsdatum, generation and version
7. Fordonets chassinummer (VIN)
8. Registreringsland och fordonets registreringsnummer (VRN)
9. Utskriftsdatum
10. Statusförändringar och tidstämpel för anslutningarna
11. Förarens signatur

Manuellt inmatningsblad

Det här är en utskrift för handskrivna data.

Displayen visar följande (på andra raden):

`M.inm.blankett`

OBS!

Om det inte finns något kort isatt i det valda facket kommer punkt 4 till 6 att vara ett piktogram följt av ------- och punkt 9 och 11 kommer inte att finnas med.

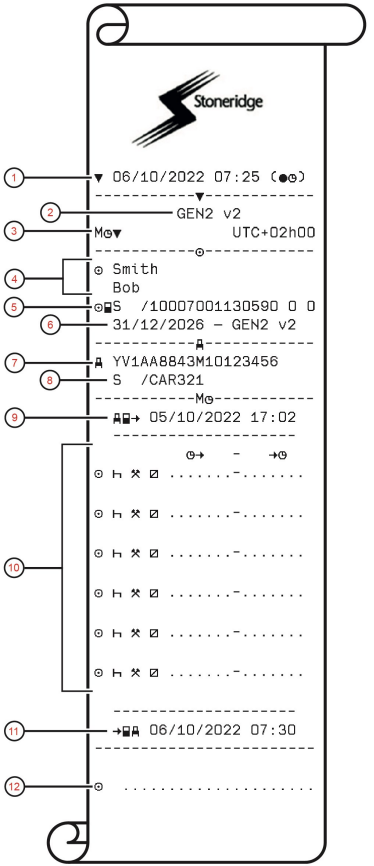

1. Utskriftens datum och tid
2. Utskrift från en GEN2 v2-bilenhet
3. Typ av utskrift (manuellt inmatningsblad) och UTC-förskjutning
4. Kortinnehavarens efter- och förnamn
5. Typ av kort, utfärdandeland och kortnummer
6. Kortets utgångsdatum, generation and version
7. Fordonets chassinummer (VIN)
8. Registreringsland och fordonets registreringsnummer (VRN)
9. Datum och tid för senaste kortborttagning
10. Avsnitt där föraren kan göra manuella inmatningar med varaktighet
11. Datum och tid för kortisättning
12. Förarens signatur

Data och specifikationer

DDS-beräkningar och -gränser

DDS gör en *bästa beräkning* för att hjälpa förare och åkeriägare uppfylla förordning (EU) 561/2006. Stoneridge ska inte hållas ansvariga för fel eller brister i den här funktionen.

DDS tar i allmänhet hänsyn till följande i sina interna beräkningar:

- Aktivitetsdata på förarkortet.
- Allmänna krav i förordning (EU) 561/2006 om körtid, raster och kalenderveckor.
- Kraven enligt arbetstidsdirektivet 2002/15/EG.
- Inkluderar beräkning av tid för resa med färja/tåg.
- Tiden för bilenhetens interna klocka i UTC-tidszonen.

Data som presenteras av DDS kan ibland skilja sig från vad som anges i förordningen eller hur den kan tolkas av vissa kontrollanter, särskilt (men inte begränsat till) en del specialfall:

- Perioder av körning som blandas mellan analoga och smarta färdskrivare, med nya förarkort eller utan förarkort, vilket kan leda till att relevanta data kan komma att saknas på förarkortet.
- Föraren ändrar aktivitet extremt ofta.
- Fel på förarkortet.
- Viss användning av specialförhållandena Utanför omfång.
- Körning inom icke-EU AETR-länder.
- Internationella färdbusstransporter där 12-dagarsavvikelser gäller.
- Andra undantag där förordning (EU) 561/2006 inte gäller.
- Användning av kompenserande veckovila.
- Vissa kombinationer av reducerad och vanlig veckovila som börjar och slutar i separata kalenderveckor.
- Valfri användning av aktiviteten TILLGÄNGLIG för raster/vila.
- Stora avvikelser i tidsjustering mellan fordonsenheter där förarkortet har satts i.
- Flera förare, där förarna har inlett sina dagliga arbetsperioder vid olika tidpunkter.

DDS i detalj

Den här tabellen visar vad DDS täcker och inte täcker.

Typ	Stöd JA/NEJ
Daglig körtid 4,5 + 4,5 h	JA
Utökad körtid 10 h	JA
Antal utökade körtillfällen under en 2-veckorsperiod	JA
Daglig rast 45 min	JA
Delad rast 15–30 min	JA
Dygnsvila 11 h	JA
Reducerad dygnsvila 9 h	JA
Delad dygnsvila 3+9 h	JA

Antal reducerad dygnsvila sedan senaste veckovilan (max 3)	JA
Max intervall mellan dygnsvila (24 h vid ensam förare)	JA
Veckokörtid 56 h	JA
2-veckors körtid 90 h	JA
Veckovila 45 h	JA
Reducerad veckovila 24 h	JA
Max intervall (144 h sedan slut)	JA
Tilldelning till en vecka	JA
Flera förare	JA
Vanlig/reducerad vila i 2-veckorsperiod (1+1)	JA
12-dagars avvikelseregel för internationella busstransporter.	JA (om aktiverad)
Kompenserande veckovila.	NEJ
Arbetstidsdirektiv.	JA
Avbrott i dygnsvilan för färja/tåg, till exempel köra på eller av en färja eller ett tåg	JA
Avbrott i dygnsvilan för färja/tåg, dvs. köra på eller av en färja eller ett tåg	JA
AETR-specifika regler	NEJ

OBS!

Alla beräkningar bygger på fasta veckor i UTC-tid och inte på veckor i lokal tid.

Certifiering och godkännande

Färdskrivaren är godkänd för användning inom EU och certifierad enligt nivå EAL4+ i enlighet med EU:s lagstiftning.

Undvik högspänning

Bryt strömmen till färdskrivaren om du förväntar dig att fordonet behöver startas flera gånger med startkablar, samt innan svetsarbete utförs.

Mer information om hur du bryter strömmen till färdskrivaren finns i fordonets instruktionsbok.

Det kan bli nödvändigt att kalibrera om färdskrivaren när strömmen har varit bruten.

OBS!

Högspänning kan orsaka permanenta skador på färdskrivaren och fel på dess elektroniska komponenter. Skador som därmed uppstår på färdskrivaren täcks inte av garantin.

Data som lagras i färdskrivaren

Färdskrivaren registrerar och lagrar olika data:

- Förarkortets data, förutom körkortsdata.
- Varningar och funktionsstörningar relaterade till färdskrivaren, föraren, företaget och verkstadskorten.
- Fordonsinformation, vägmätardata och detaljerad hastighet under 24 timmar.
- Manipulering av färdskrivaren.
- Fordonets hastighet sparas kontinuerligt.
- Färdskrivarens generation.
- Förarnas samtycke
- Bluetooth-hopparning
- RHMI-tillstånd

OBS!

Hastighetsöverträdelse under längre tid än en minut kommer att lagras i färdskrivaren.

Data om isättning och urtagning

Data som lagras för respektive förarkort:

- Kortinnehavarens för- och efternamn.
- Förarkortets nummer, medlemsstat där kortet är utfärdat och kortets utgångsdatum.
- Datum och klockslag då förarkort sattes i och togs ur.
- Vägmätarställning vid isättning och urtagning av förarkort.
- Fordonets registreringsnummer och det medlemsland där fordonet är registrerat.
- Fordonets position
- Klockslag då förarkortet togs ut ur det fordon där det senast var isatt.
- Vilket kortfack förarkortet sitter i.
- Indikering om manuell inmatning av aktiviteter har utförts.
- Förarens språkval för färdskrivaren.

Föraraktivitetsdata

Data lagras för varje dag och byte av köraktivitet:

- Körstatus: ensam eller en av flera.
- Korthållare som används i färdskrivaren.
- Kort isatt eller inte när aktivitet byttes.
- Föraraktivitet.
- Datum och klockslag när aktivitet byttes.

Andra data

Andra data lagrad i färdskrivaren:

- Detaljuppgifter om fordonets hastighet.
- Hastighetsöverträdelse under minst 1 minut.
- Företags- och verkstadshändelser
- Fordonets position var tredje timme av ackumulerad körning

Data lagrade på kortet

Förarkortet är unikt för varje förare och identifierar därför kortinnehavaren. Dessutom finns olika data lagrade på kortet:

- Körtid, aktiviteter och sträcka.
- Körkortsinformation.
- Vissa varningar och funktionsfel.
- Fordonets registreringsnummer för fordon som används av kortinnehavaren.
- Kontroller som utförts av myndigheter.

Data sparas automatiskt på förarkortet vid behov. När två förare kör tillsammans sparas data för både förare 1 och förare 2 på respektive kort. Färdskrivaren stöder både generation 1- och generation 2-kort.

OBS!

Korten lagrar så mycket data som möjligt baserat på tekniska krav för korttillverkare. Därefter skrivs de data som är äldst över när nya data sparas.

Data om isättning och urtagning

Data som lagras för varje dag och fordon:

- Datum och klockslag då förarkortet för första gången sätts i och sista gången tas ur.
- Vägmätarställning vid första isättning och sista urtagning av förarkort.
- Fordonets registreringsnummer och det medlemsland där fordonet är registrerat.
- Fordonets position
- Fordonstyp, varor eller passagerare

Föraraktivitetsdata

Data lagras för varje dag och byte av köraktivitet:

- Datum och dagligt räkneverk för närvaro.
- Den sammanlagda körsträckan för förarkortets innehavare.
- Körningsstatus vid klockan 00:00 eller då kort sätts i, för ensam förare eller en av flera.
- Registrering av alla byten av körningsaktivitet.
- Körstatus: förare 1 eller förare 2.
- Korthållare som används i färdskrivaren.
- Kort isatt eller inte när aktivitet byttes.
- Föraraktivitet.
- Datum och klockslag när aktivitet byttes.
- Fordonets position var tredje timme av ackumulerad körning

Elektromagnetisk kompatibilitet

Färdskrivaren uppfyller kraven i FN/ECE-förordning 10, revision 05, gällande elektromagnetisk kompatibilitet

Driftstemperatur

-25°C till +70 °C

Version för farligt gods i enlighet med ADR: -25 °C till +65 °C.

ATEX-färdskrivare

Fordon för farligt gods

ATEX-versionen av färdskrivaren är godkänd att användas i fordon avsedda för farligt gods. Den skiljer sig från standardfärdskrivaren då den har ett explosionsskydd och den är certifierad i enlighet med EU-direktiv 2014/34/EU.

Skrivaren får endast användas när du vet att området är fritt från potentiellt explosiva atmosfärer. Temperaturklassificeringen T4 uppfylls som standard. Temperaturklassificeringen T6 uppfylls när skrivaren inte har använts under minst 21 minuter.

Försiktighetsåtgärder ska vidtas för att förhindra risken för elektrostatisk urladdning vid höljet. Rengör endast med en fuktig trasa.

Användning i farliga områden där kategori 3-utrustning krävs är endast tillåten med skrivarens lock och smartkortsfacken stängda.

OBS!

ATEX-färdskrivarens explosionsskydd kan endast garanteras när tändningen är avstängd och batteriets huvudströmbrytare är öppen.

ATEX-färdskrivaren

Vissa av ATEX-färdskrivarens funktioner avaktiveras omedelbart när tändningen stängs av:

- Kortfacken kan inte öppnas.
- Utskrifter kan inte utföras.
- Bakgrundsbelysningen för knapparna och displayen stängs av.

OBS!

ATEX-färdskrivaren övergår till strömsparläget omedelbart när tändningen stängs av.

För att ATEX-färdskrivaren ska vara fullt fungerande måste tändningsnyckeln vara i tändnings- eller radioläget, beroende på fordonsfabrikat.

Synliga skillnader

ATEX-färdskrivaren har extra information (ADR-klassificering och certifikatnummer för DEKRA-test) tryckt på etiketten upptill på färdskrivaren.

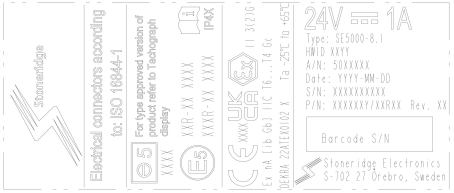

Certifikatnummer: DEKRA 22ATEX0102 X

Ex-märkning: Ex nA [ib Gb] IIC T6…T4 Gc

Temperaturområde: Ta = -25 °C till +65 °C

Um = 32 V för alla anslutna kretsar som inte är egensäkra.

Rörelsegivarens gränssnittsparametrar:
Uo = 12,2 V
Io = 42 mA
Po = 0,5 W

Co = 0,17 µF
Lo = 50 µH

Kontakta Stoneridge

Ytterligare information om Stoneridges smarta färdskrivare SE5000-8.1 och om Stoneridge finns på:
www.stoneridgeelectronics.com

Register

A

Aktiviteter 13, 16
Ändra
manuell inmatning 19
Språk 28
Ändring
aktivitet vid stillastående 13
Annat arbete 13, 17
Arbetstidsdirektiv (WTD) 43
Arbetstidsdirektivet (WTD) 48
ATEX
ATEX färdskrivarversion 92
ATEX Specialfunktioner 92

B

Beräkningar och gränser 88
Bilenhet (färdskrivare) 8

C

Certifiering 89

D

DDS (Driver Decision Support) 29, 45, 88

F

Fack (1= Förare, 2 = Andreförare) . 8
Färdskrivare 8
Förarvy, se Display 8

G

Godkännande 89

I

Inbyggt test 54
Inställningar 48
Förare 28
Företag 43
Invertera display 31

K

Knappar
Bakåt 9
Förare (1) 8
Förare (2) 8
OK (bekräfta) 9
Pil nedåt 9
Pil uppåt 9
Kontakta Stoneridge 1, 93
Kontrollanthandbok 3
Körning 13-14
Kortfack (1=Förare, 2 = Andreförare) 8

L

Låg spänning 8

M

Manuella inmatningar 13, 16
Menyer 13

O

Oredovisad tid 17

P

Papper 35

R

Registreringsnummer (VRN) 31
Rörelsegivare (sensor) 9

S

Säkerhet 1
sensor 9
Språk 28
Startland, se Platser 16
Strömspararläge 34

T

Tillgänglig 13, 17

U

Utskriftsmeny 72

V

Verkstadshandbok 3
Vila 13, 17

9000-103765P_09 07



Stoneridge Electronics AB

Adolfsbergsvägen 3
702 27 Örebro, Sverige

www.stoneridgeelectronics.com
www.se5000.com

Stoneridge

103765P/09R1 SV