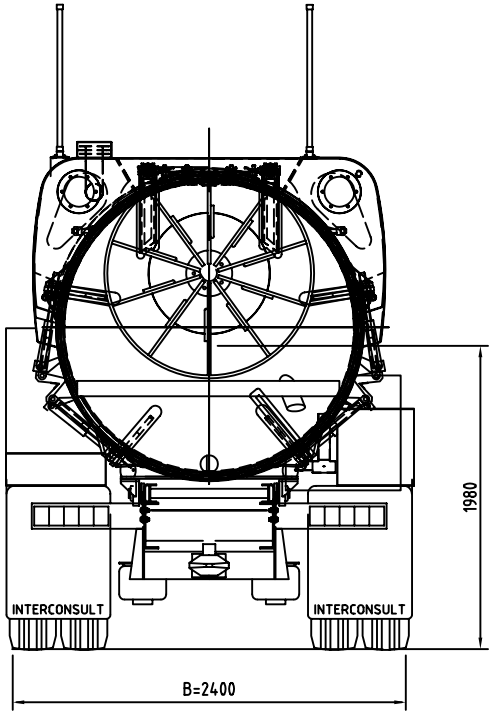

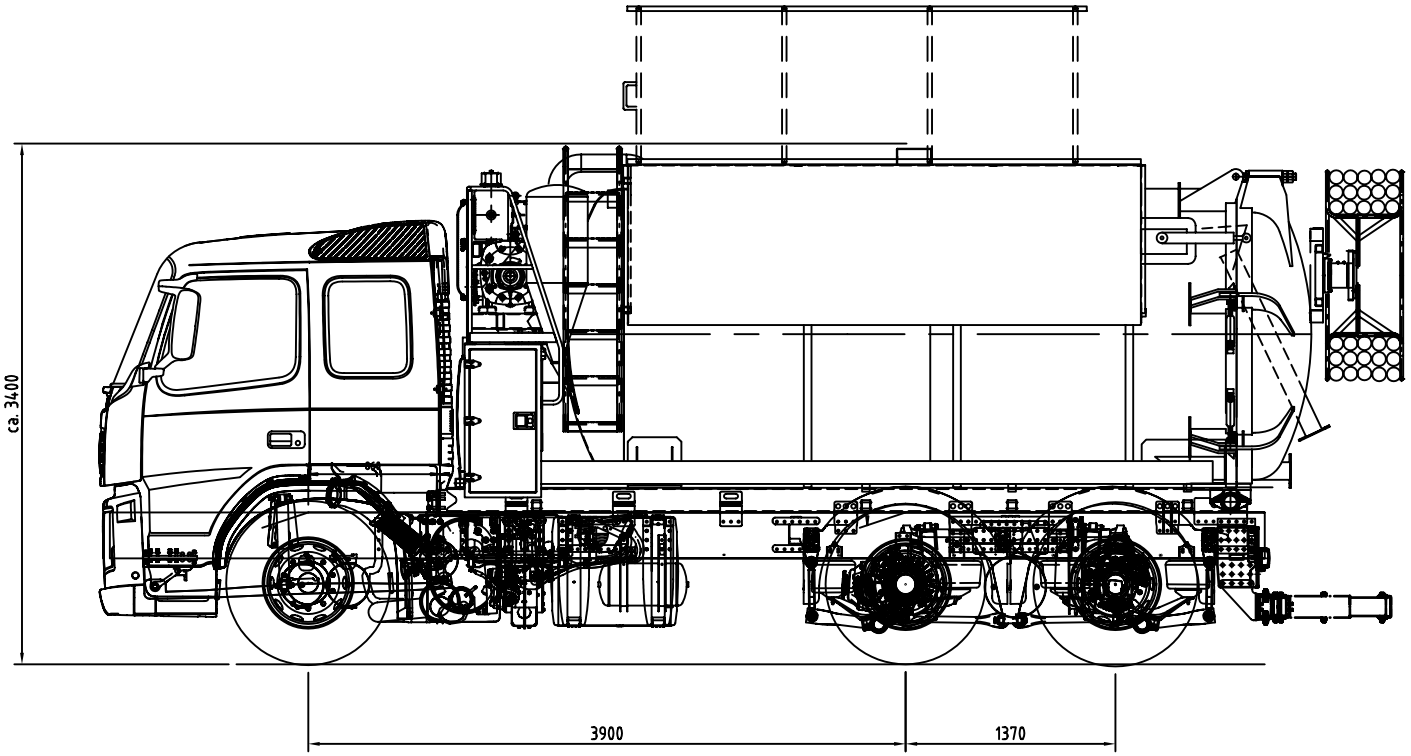

INTERCONSULT

Ritningen tillhör INTERCONSULT I FALKENBERG AB och får inte utan vårt medgivande kopieras, mångfaldigas delges annan eller på annat vis obehörigen användas. Överträdelser beivras med stöd av gällande lag.

KONSTR./RIT.	KONTR.	DATUM	SKALA		REF. NR.	IDENT. NR.
AL		120103	1:25	Generella toleranser enligt INTERCONSULT standard instruktion GM9		46.01.499

Smat. BST2-16CR ADR

RITN.
24 9039

ERSÄTTER | ERSATT AV