Weitergabe sowie Vervielfältigung, Verbreitung und/oder Bearbeitung dieses Dokumentes, Verwertung und Mitteilung seines Inhaltes sind verboten, soweit nicht ausdrücklich gestattet. Zuwiderhandlungen verpflichten zu Schadenersatz. Alle Rechte für den Fall der Patenterteilung, Gebrauchsmuster- oder Geschmacksmustereintragung vorbehalten.

Transmittal, reproduction, dissemination and/or editing of this document as well as utilization of its contents and communication thereof to others without express authorization are prohibited. Offenders will be held liable for payment of damages. All rights created by patent grant or registration of a utility model or design patent are reserved.

Confié à titre de secret d'entreprise. Tous droits réservés.
Comunicado como secreto empresarial. Reservados todos os direitos.
Доверяется в качестве производственного секрета.
Все права сохраняются за нами.
Confiado como secreto de empresa. Nos reservamos todos los derechos.

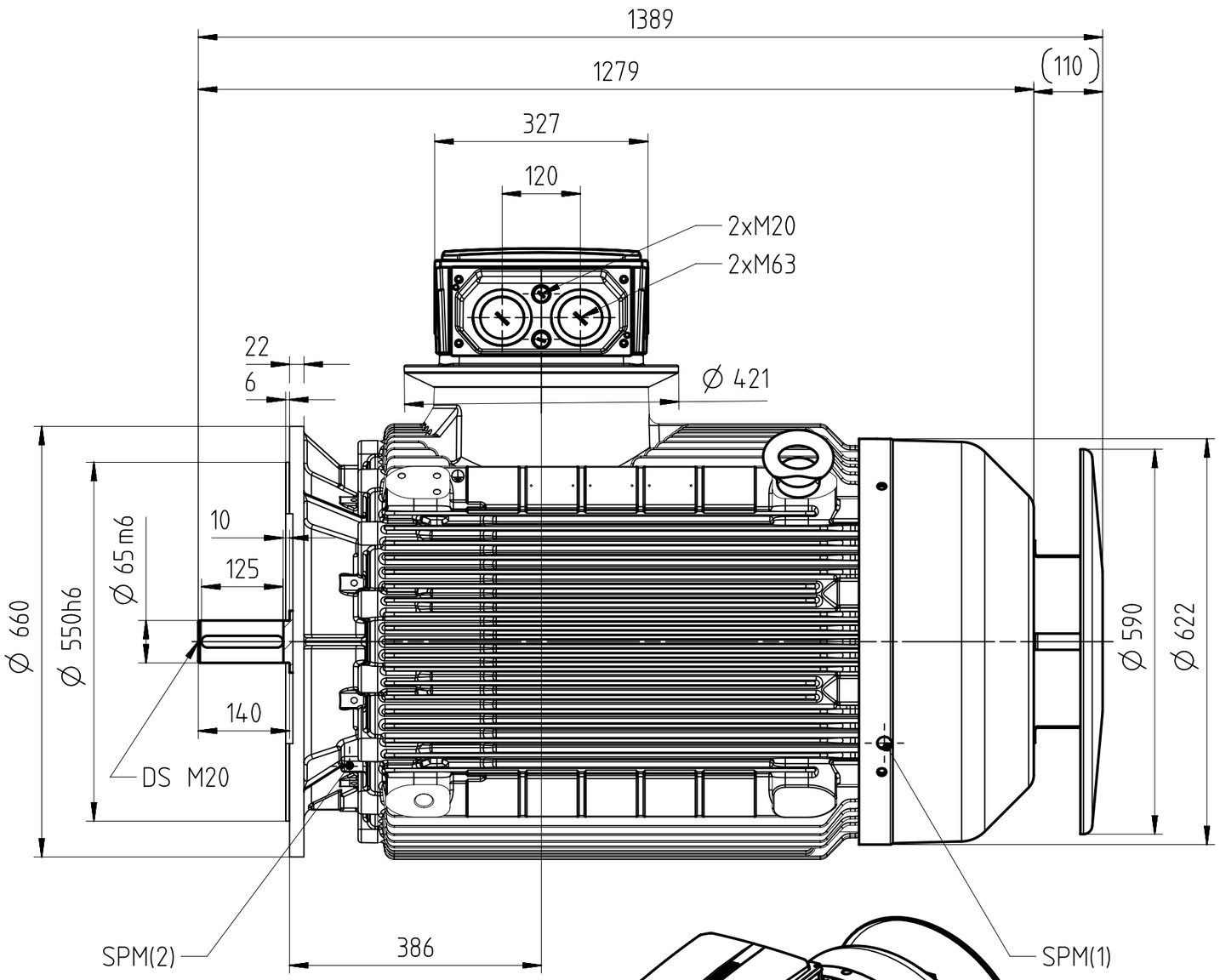

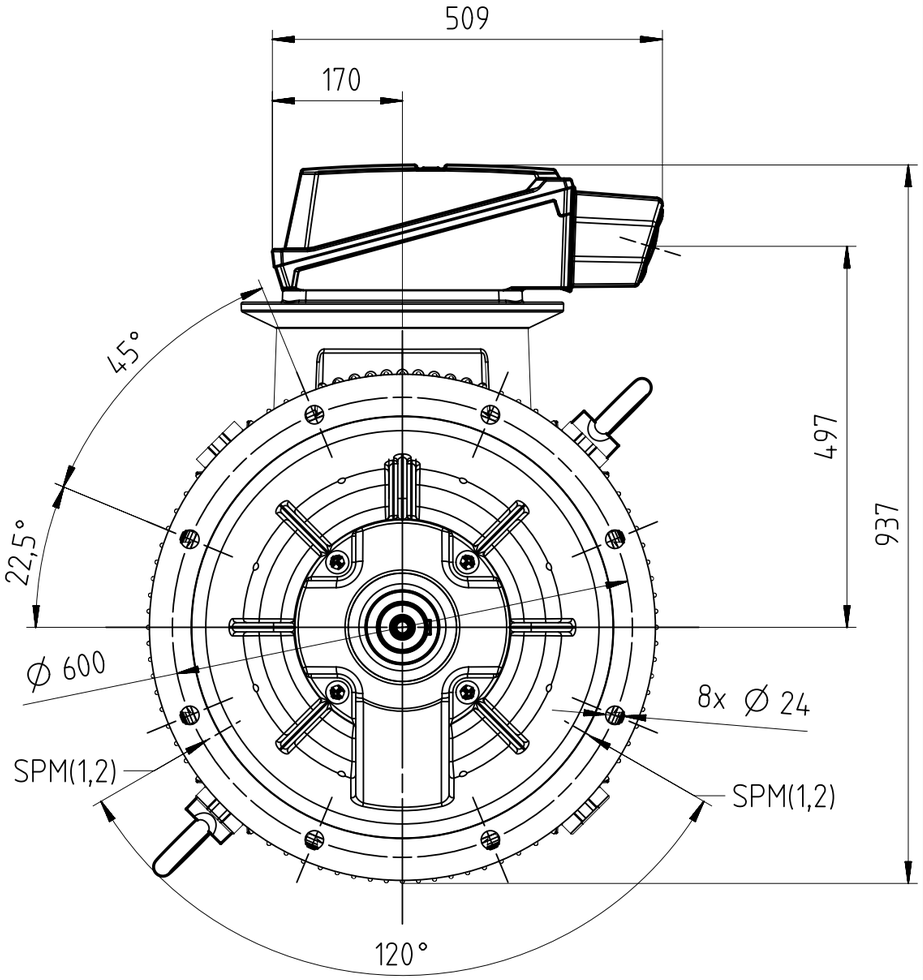

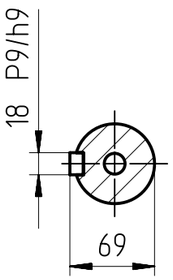

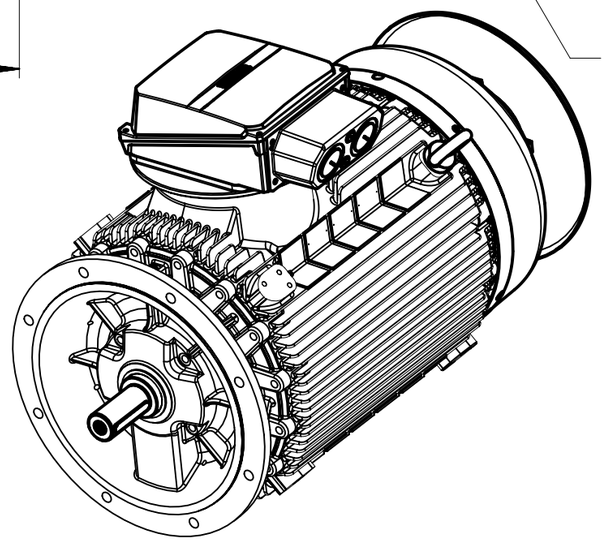

SPM	MIT STOSSIMPULSGERAET WITH SHOCK PULS METER S MERICIMI SROUBY	(1) B-SEITE NON DRIVE END BS-STRANA	(2) A-SEITE DRIVE END AS-STRANA

Tolerance	Surface	Material	Weight 1350 kg / Scale 1:8 mm
1MB5553...3A/B V1 H00+Q01 ROZMĚROVÉ NÁČRTKY 1MB5553-3AA49-0GB4-Z	Author Stanovsky Creator 2025-02-10 Stanovsky Approval 2025-02-10 Chroboczek Department IN LVM EU MF-FRE FIN SCM EN	1MB5553...3A/B V1 H00+Q01 DIMENSION DRAWING 1MB5553...3A/B V1 H00+Q01 MASSBLATT	
	Change Order P1A00021721	Product MLFB/Product-ID	Doc Type ED /
INNOMOTICS	Doc State Released Revision (Counter) 001 Revision State AA	Item No Doc No L1D30491453A	Paper Size A3 1st Language en 2nd Language de
©Innomotics 2025	Project No	Ref No	Sheet 1 of 1