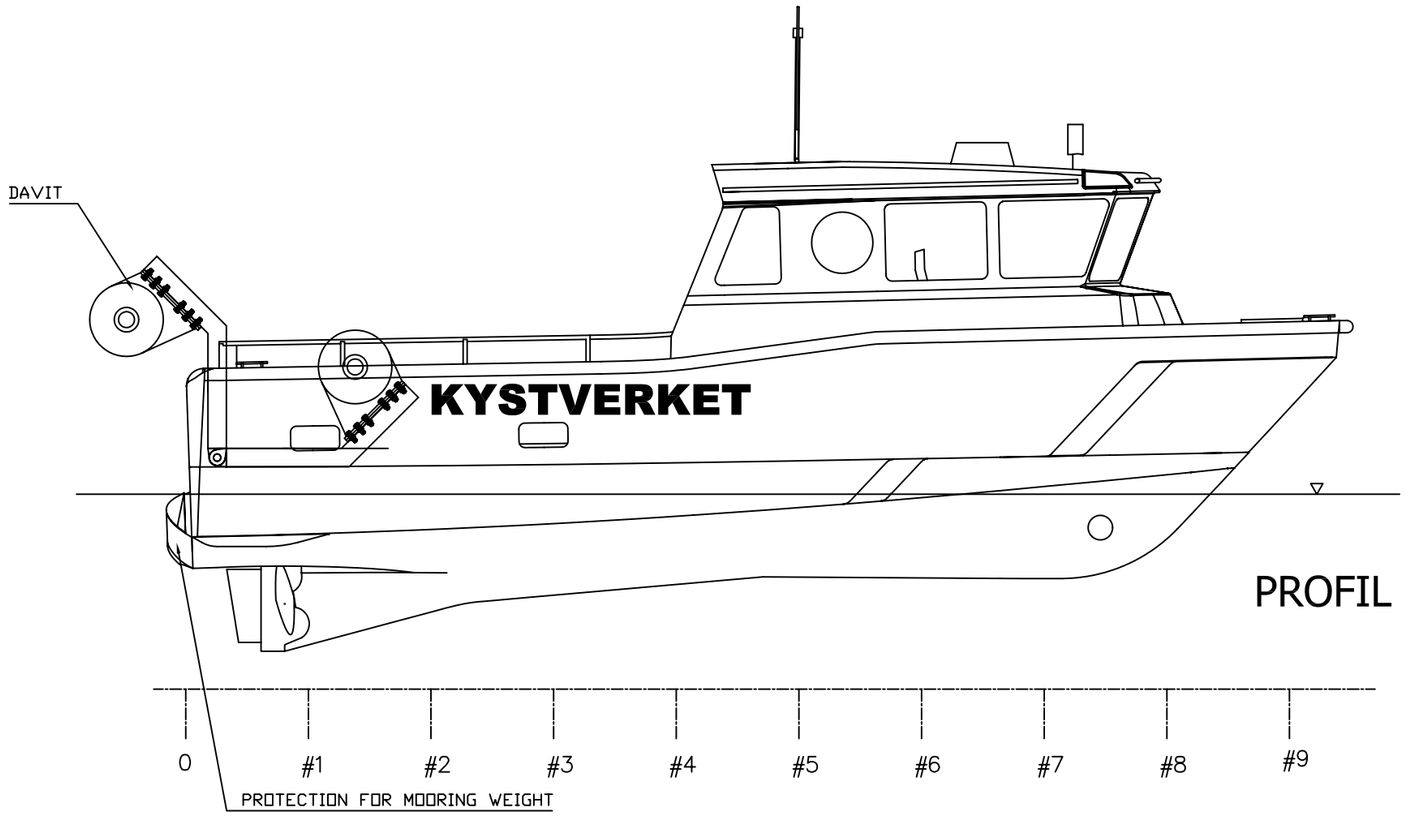

PROFIL

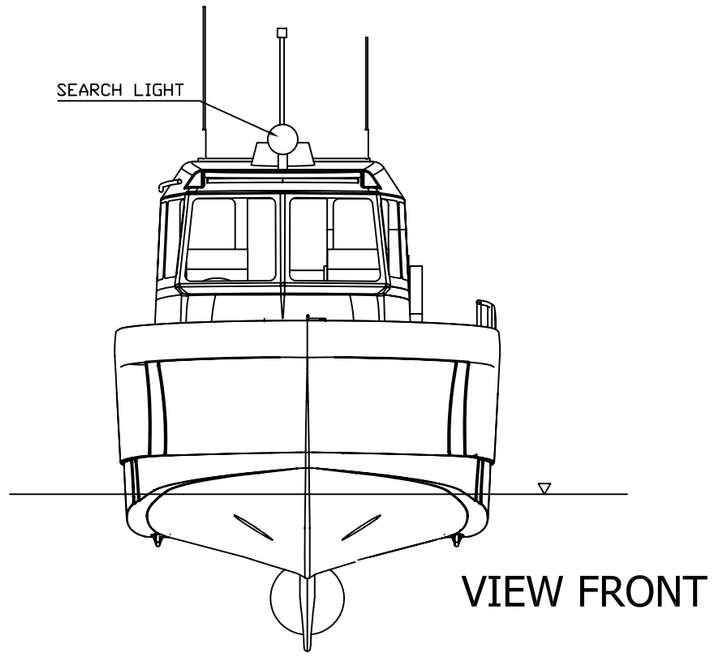

VIEW FRONT

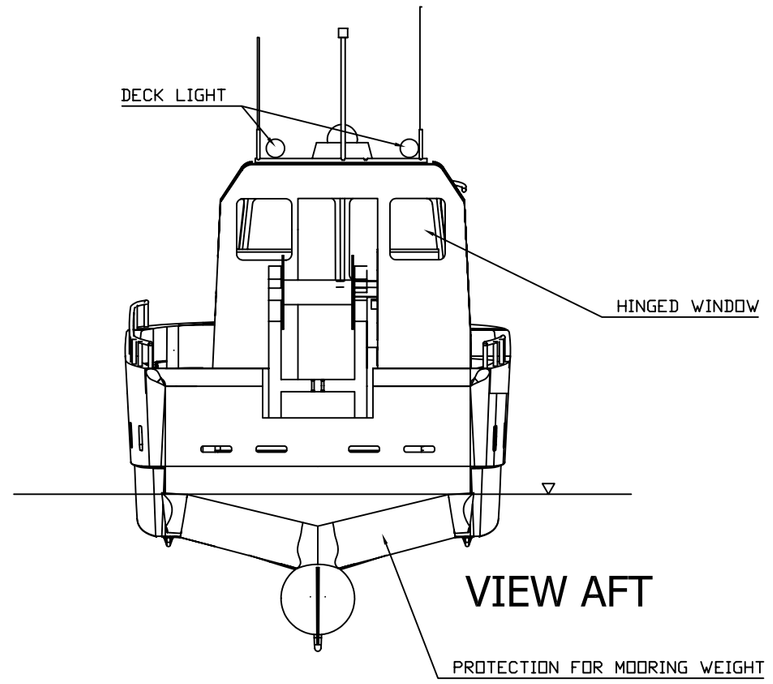

VIEW AFT

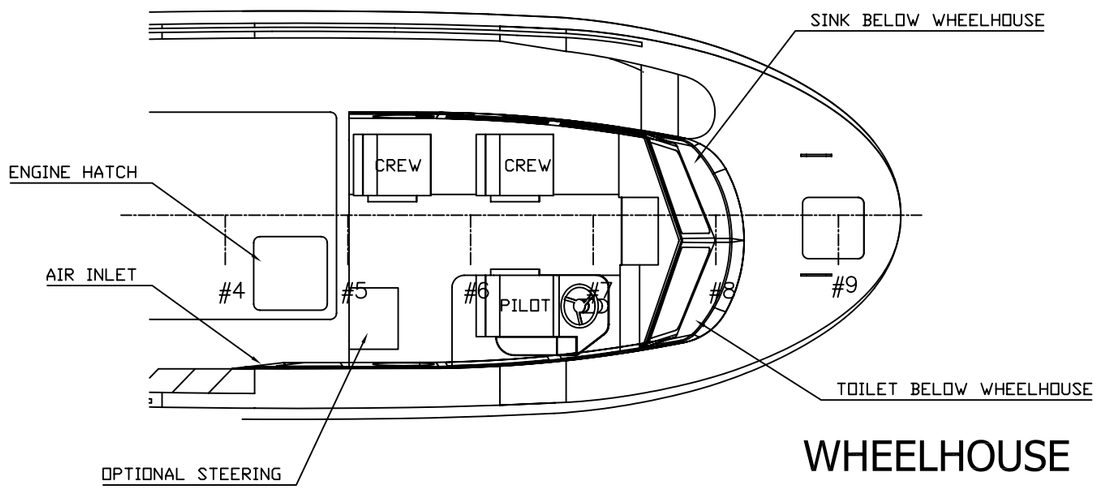

WHEELHOUSE

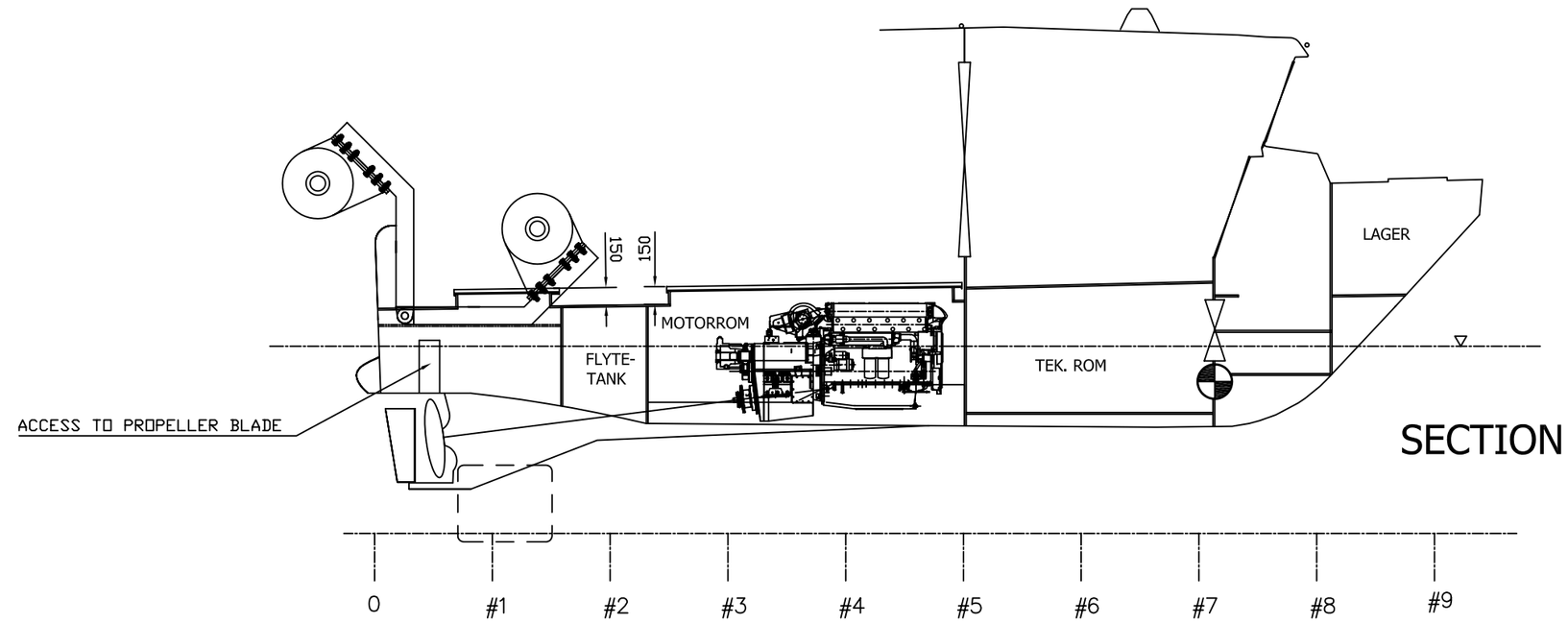

SECTION IN CL

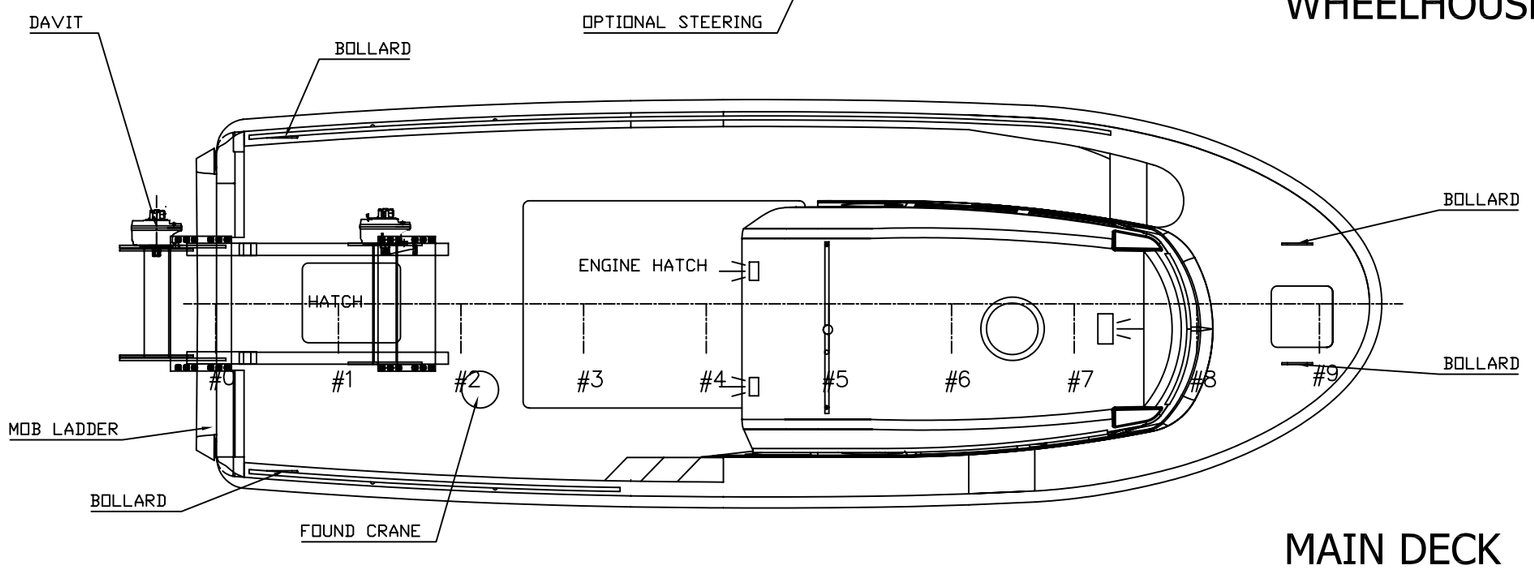

MAIN DECK

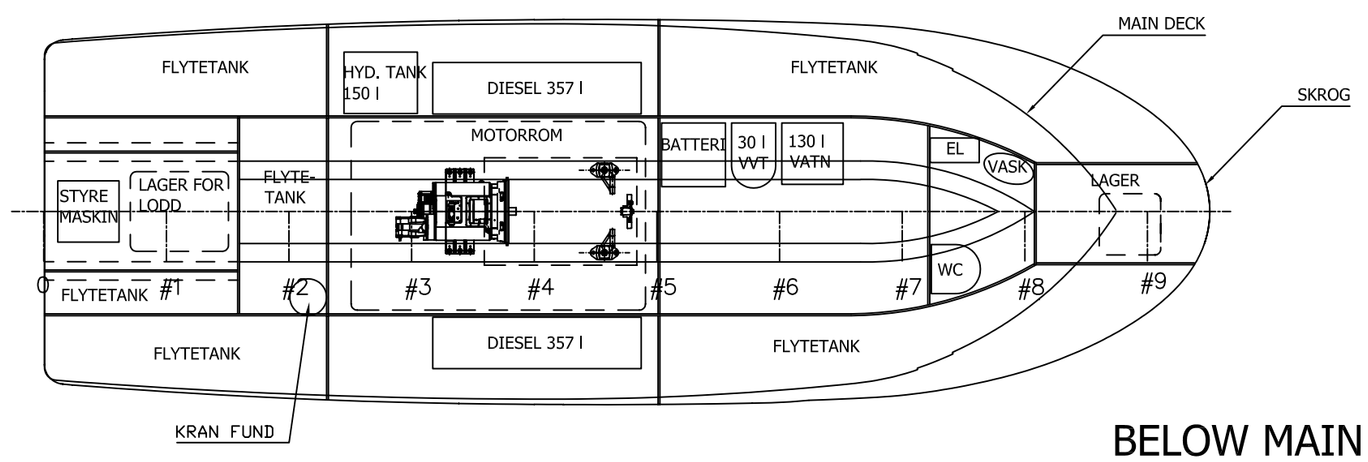

BELOW MAIN DECK

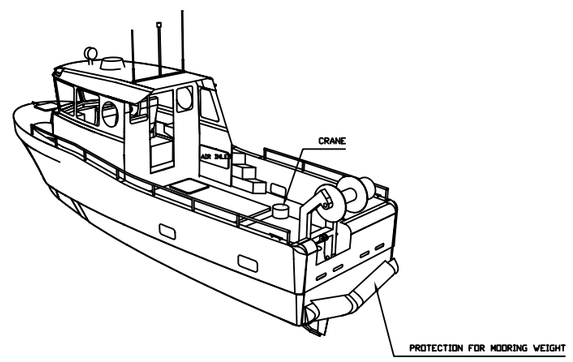

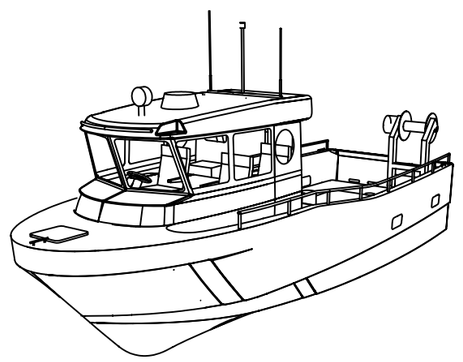

BESKRIVELSE	KONSTR	REV	DATO
Flytte davit til senter iht kommentar frå Einar Husøy	NJS	5	26.04.07
Oppdatert iht kommentar 28.0207	NJS	4	28.02.07
Laga til layout under maindekk	NJS	3	22.02.07
Lagt til motor,	NJS	2	18.02.07
OPPDATERT I.H.T MØTE 03.01.07	NJS	1	07.01.07

Westplast as
WWW.WESTPLAST.NO
Tel +47 700 89 438
Fax +47 700 86 780
post@westplast.no

Designed by	Date	Format	Scale	Sheet
NJS	20.12.06	A2	1:50	1/1
Checked by: HS	Rev: 4	Draw No: WP950_		

Title: GA WP950WB

SUNDAL ENGINEERING AS
WWW.SUNDAL.AS
nils@sundal.as
mob: +47 901 38 911

Approved Class
Approved Owner